シングルスプレー混合栓(洗髪用)

SANEI

製品品番	K37100V-13, K37100K-13

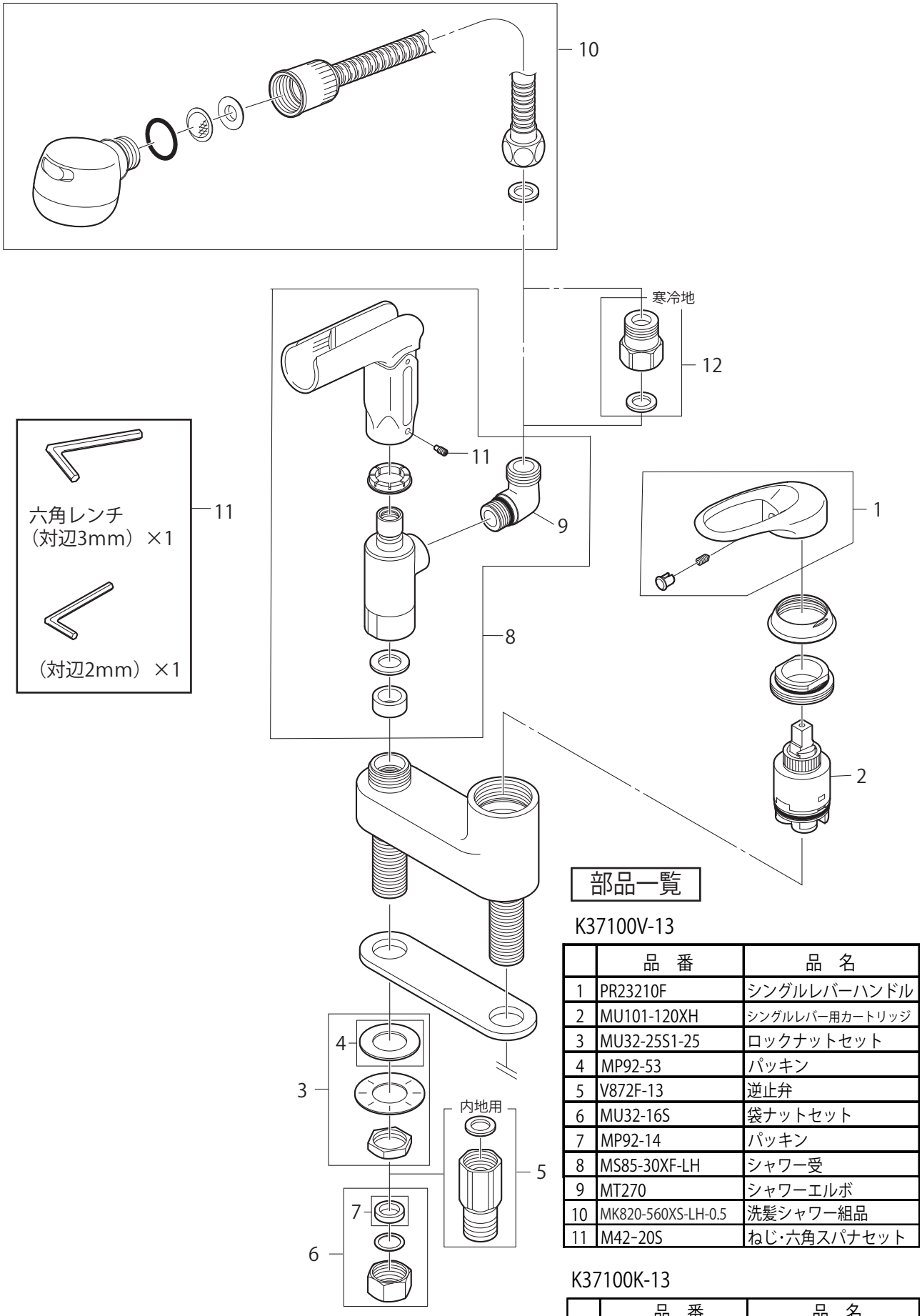

部品一覧

K37100V-13

	品　番	品　名
1	PR23210F	シングルレバーハンドル
2	MU101-120XH	シングルレバー用カートリッジ
3	MU32-25S1-25	ロックナットセット
4	MP92-53	パッキン
5	V872F-13	逆止弁
6	MU32-16S	袋ナットセット
7	MP92-14	パッキン
8	MS85-30XF-LH	シャワー受
9	MT270	シャワーエルボ
10	MK820-560XS-LH-0.5	洗髪シャワー組品
11	M42-20S	ねじ･六角スパナセット

K37100K-13

	品　番	品　名
12	PV81-13	逆止弁ニップル

※リストにない部品は手配できません。

※メーカー都合により、外観形状・色調が異なる代替部品になる場合があります。

BBC