シングル洗面混合栓

SANEI

製品品番	K4745V(K)-MDP-13

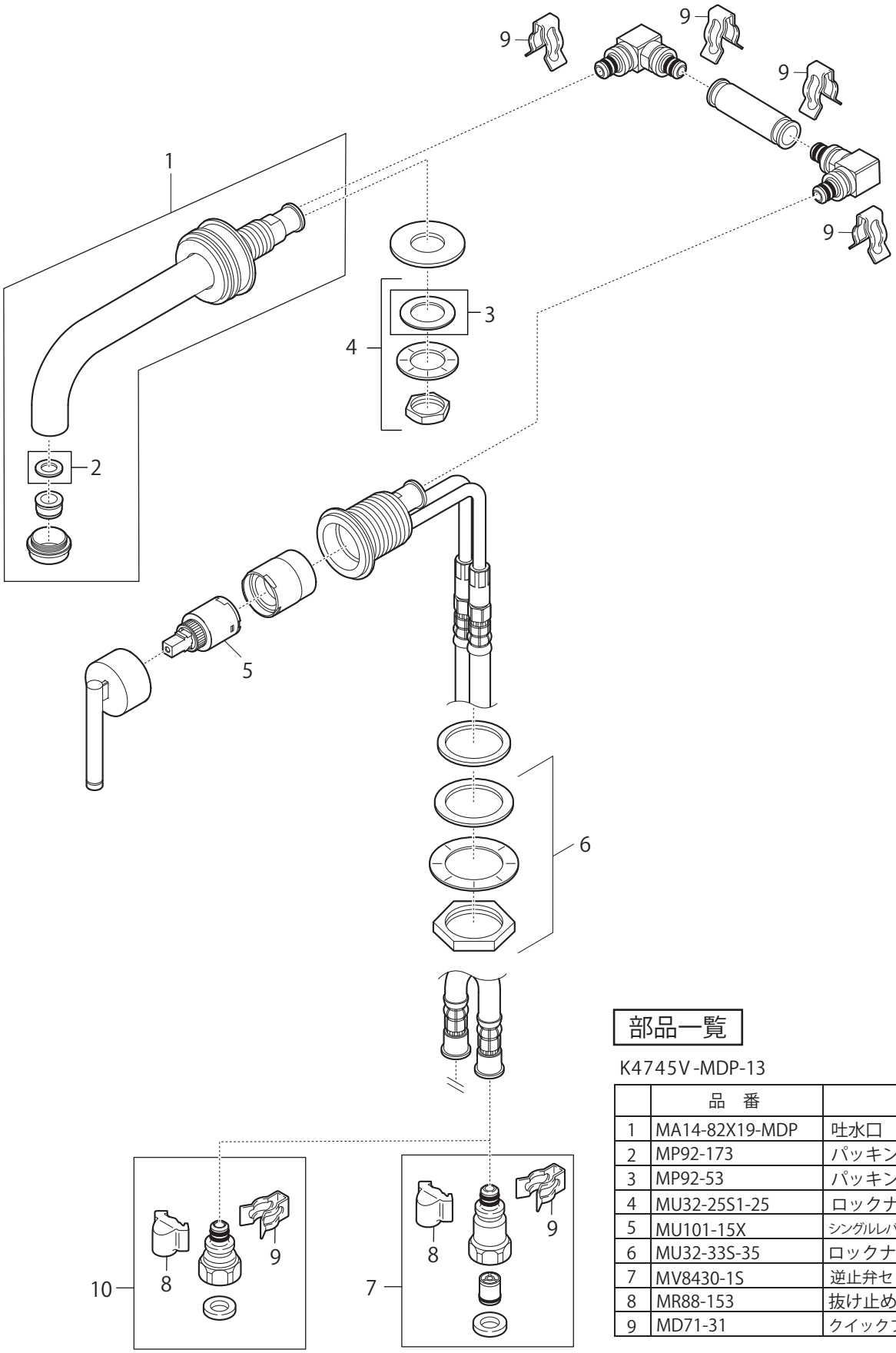

部品一覧

K4745V-MDP-13

	品　番	品　名
1	MA14-82X19-MDP	吐水口
2	MP92-173	パッキン
3	MP92-53	パッキン
4	MU32-25S1-25	ロックナットセット
5	MU101-15X	シングルレバー用カートリッジ
6	MU32-33S-35	ロックナットセット
7	MV8430-1S	逆止弁セット(2個入)
8	MR88-153	抜け止めカバー
9	MD71-31	クイックファスナー(1個入)

K4745K-MDP-13

	品　番	品　名
10	MT953-1S	接続金具セット(2個入)

※リストにない部品は手配できません。

※メーカー都合により、外観形状・色調が異なる代替部品になる場合があります。

BAD