シングルワンホールスプレー混合栓

SANEI

製品品番	K87001JV(K) 13

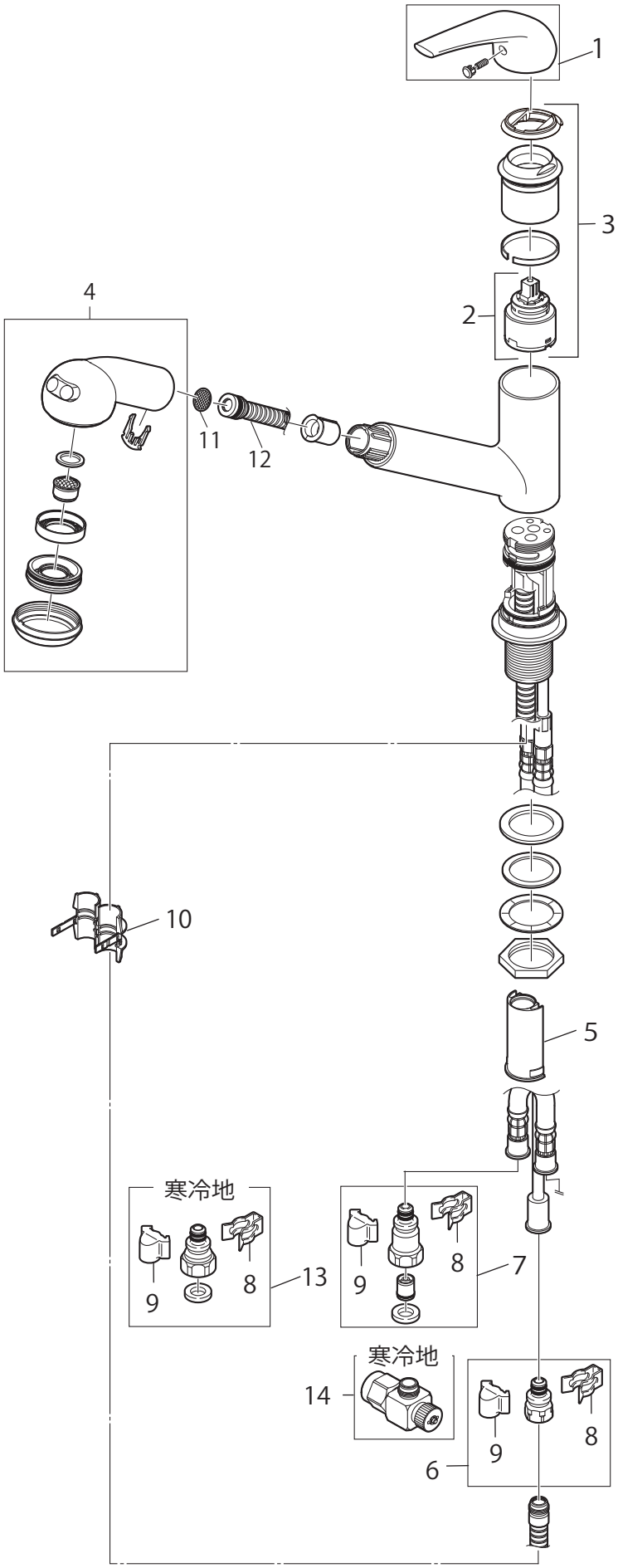

部品一覧

K87001JV-13

	品　番	品　名
1	MR2320F	シングルレバーハンドル
2	MU101-17XT	シングルレバー用カートリッジ
3	MU101-17XT-S1	シングルレバー用カートリッジ
4	MS801-82X	シャワーヘッド
5	MU87-187	ホースガイド
6	MT23-255X	ホース接続金具
7	MV8430-1S	逆止弁セット
8	MD71-31	クイックファスナー
9	MR88-153	抜け止めカバー
10	MU88-375	ストッパー
11	MU77-8	ストレーナー
12	MK3701-561XN-1.1	ラセンホース組品

K87001JK-13

	品　番	品　名
13	MT953-1S	接続金具
14	ML9-50K	ワンタッチ接手(水抜用)

※リストにない部品は手配できません。
※メーカー都合により、外観形状・色調が異なる代替部品になる場合があります。

BBC