シングルワンホール混合栓

SANEI

製品品番	K87111EJV-13／K87111EJK-13

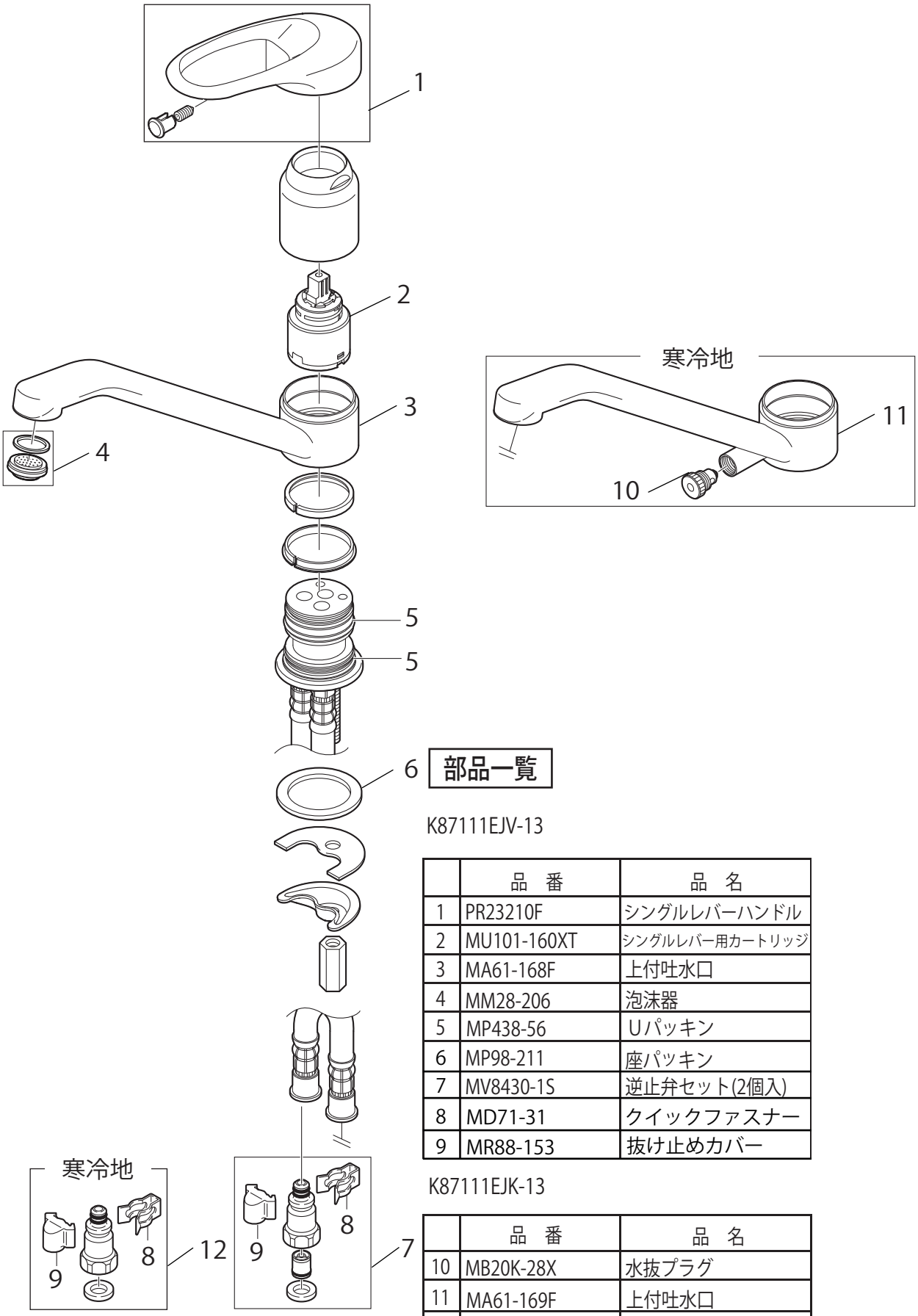

部品一覧

K87111EJV-13

	品　番	品　名
1	PR23210F	シングルレバーハンドル
2	MU101-160XT	シングルレバー用カートリッジ
3	MA61-168F	上付吐水口
4	MM28-206	泡沫器
5	MP438-56	Uパッキン
6	MP98-211	座パッキン
7	MV8430-1S	逆止弁セット(2個入)
8	MD71-31	クイックファスナー
9	MR88-153	抜け止めカバー

K87111EJK-13

	品　番	品　名
10	MB20K-28X	水抜プラグ
11	MA61-169F	上付吐水口
12	MT9530-1S	接続金具セット(2個入)

※リストにない部品は手配できません。

※メーカー都合により、外観形状・色調が異なる代替部品になる場合があります。

BBF