サーモデッキシャワー混合栓

SANEI

製品品番	SK78D-W-13 ／ SK78DK-W-13

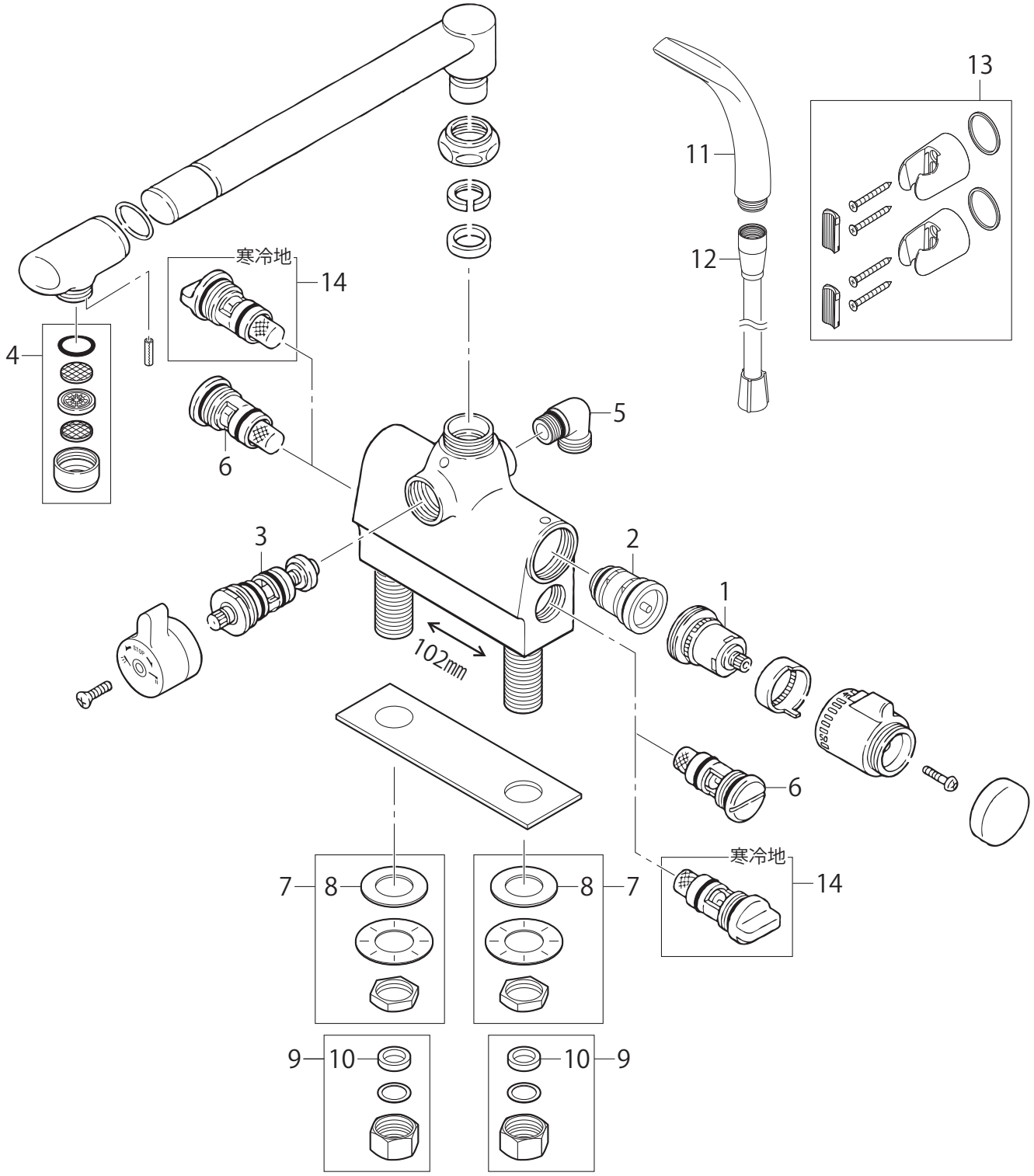

※リストにない部品は手配できません。
※メーカー都合により、外観形状・色調が異なる代替部品になる場合があります。

BFD

製品品番	SK78D-W-13 ／ SK78DK-W-13

部品一覧

SK78D-W-13 ／ SK78DK-W-13

	品　番	品　名	備　考
1	MR30-14X	温調上部	
2	PU1-30S	サーモセット	
3	PU1-38X	一時止水切替部	
4	MM281	断熱パイプ用整流器	
5	MT2701	シャワーエルボ	
6	MU34-5X	ストレーナ付逆止弁	
7	MU32-25S1-25	ロックナットセット	
8	MP92-53	パッキン	
9	MU32-16S	袋ナットセット	
10	MP92-14	パッキン	
11	MS321-81X-MW2	シャワーヘッド	
12	MS871W16	シャワーホース	
13	MS34085W	シャワー掛具(2個入)	

SK78DK-W-13

	品　番	品　名	備　考
14	MU34-32X-010	ストレーナ付逆止弁	

※リストにない部品は手配できません。
※メーカー都合により、外観形状・色調が異なる代替部品になる場合があります。