図番	

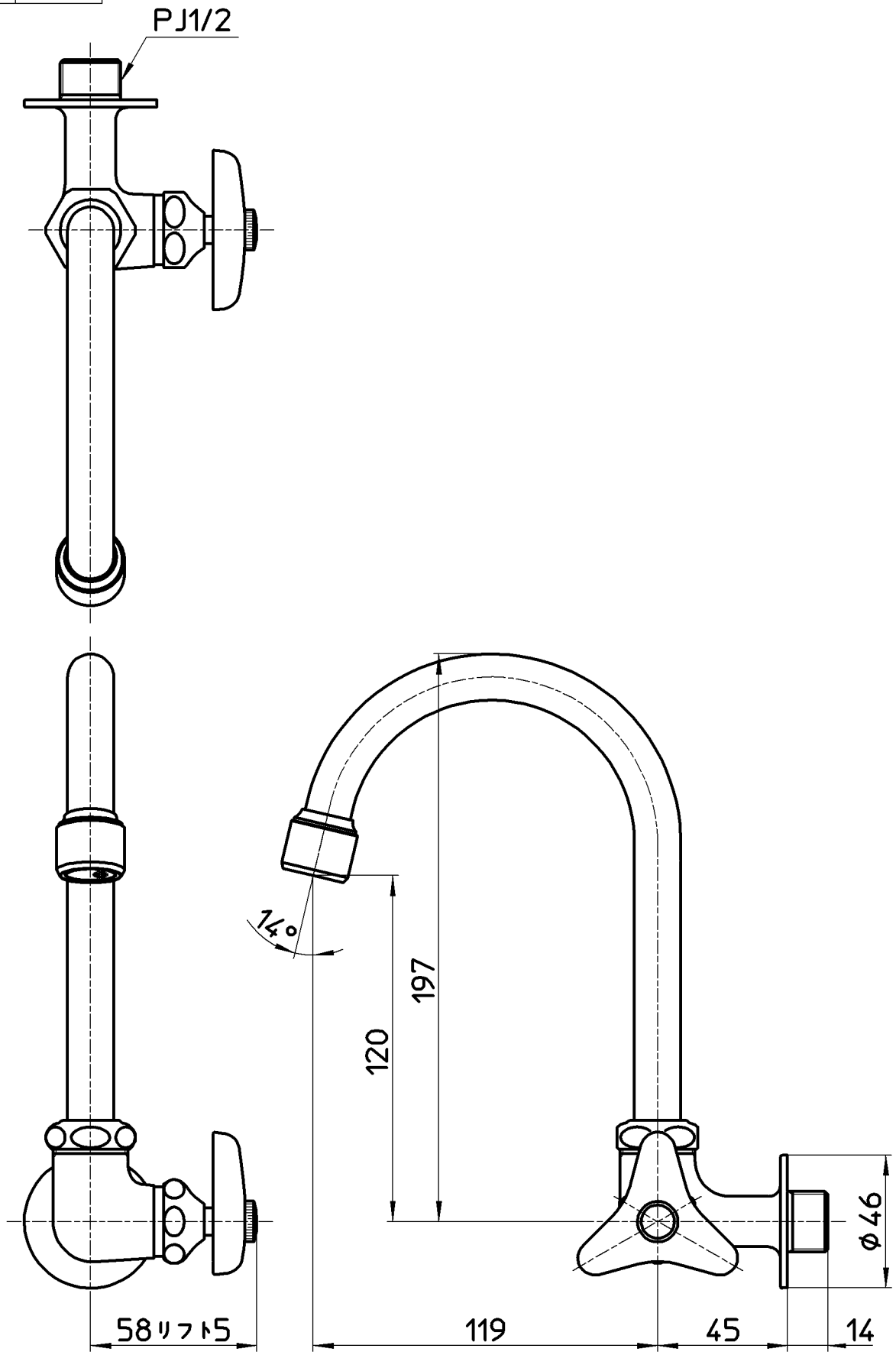

備考	JIS

品名	泡沫横形ツル首自在水栓	尺度	承認	検図	製図	設計	第三角法
品番	A26JH-13	1：2	安岡 14・7・11	片岡 14・7・9	松山 14・7・9	中島 00・9・	株式会社 三栄水栓製作所