図番	

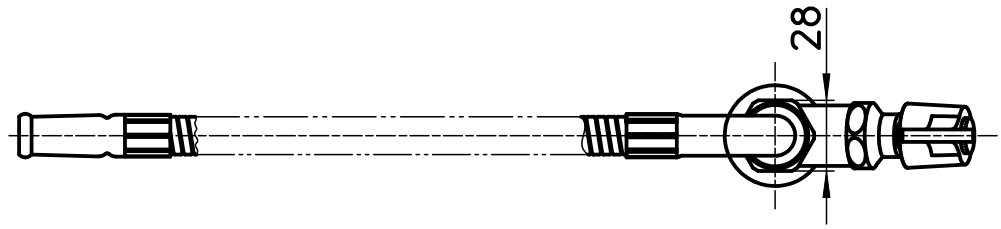

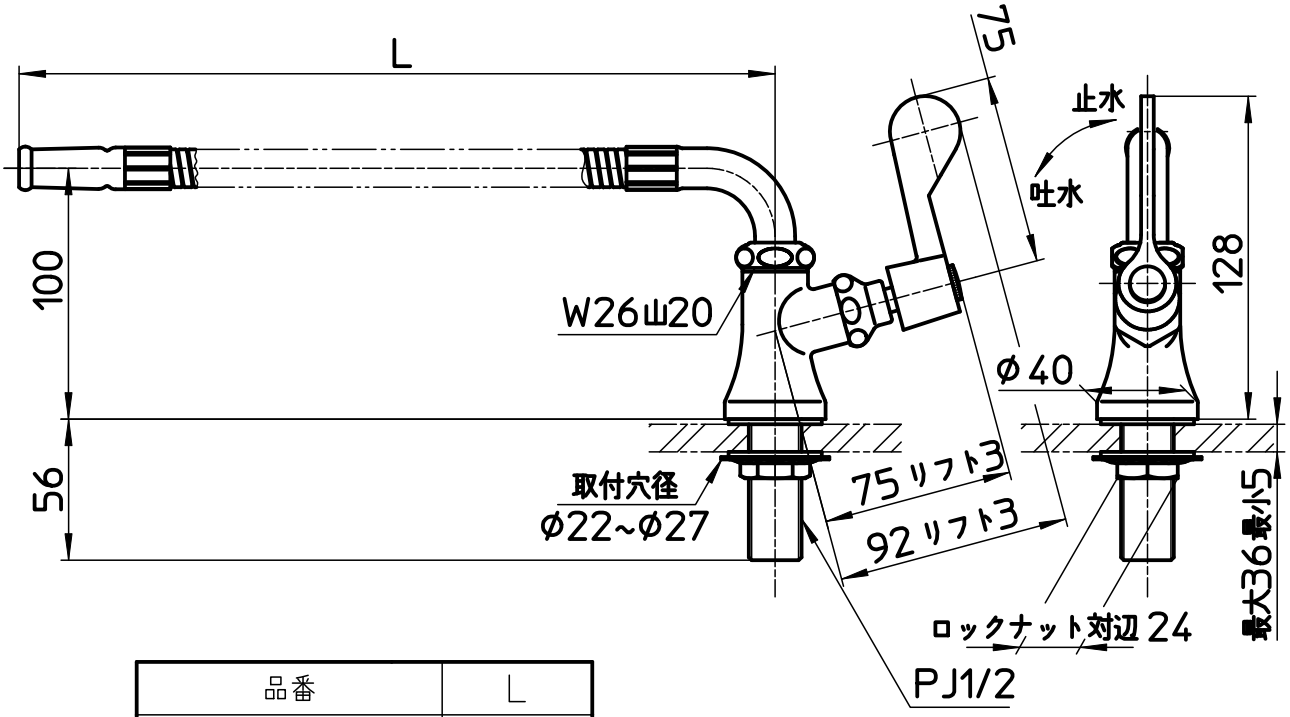

品番	L
A5380A3-13	300
A5380A4-13	400

備考	共用形						
品名	厨房用ベンリー立形自在水栓	尺度	承認	検図	製図	設計	第三角法
品番	A5380A(番号)-13	1：3	21・1・6	21・1・6	20・12・26	20・3・4	SANEI 株式会社