| 図番 | |
|---|---|

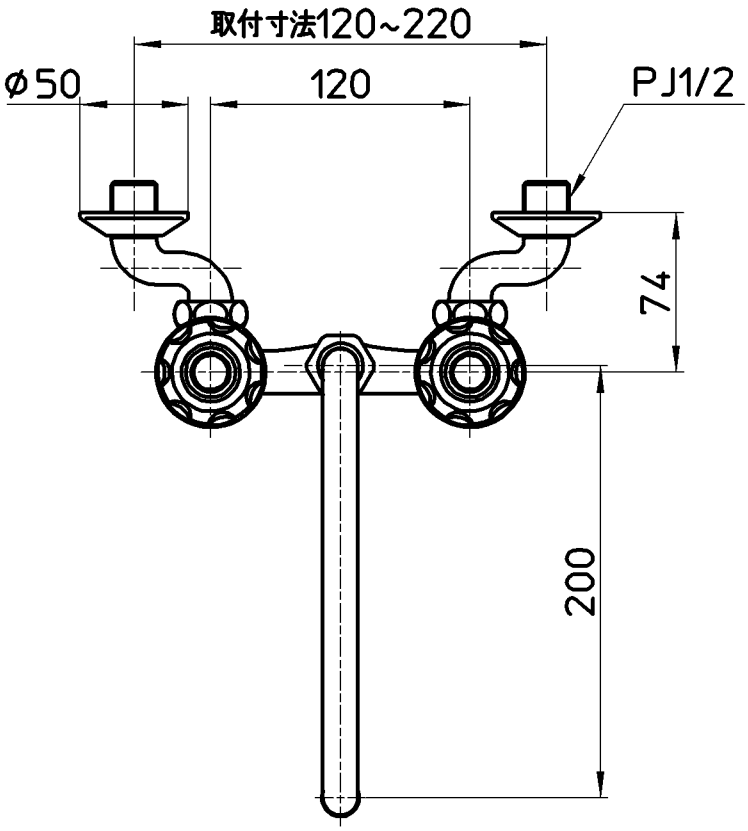


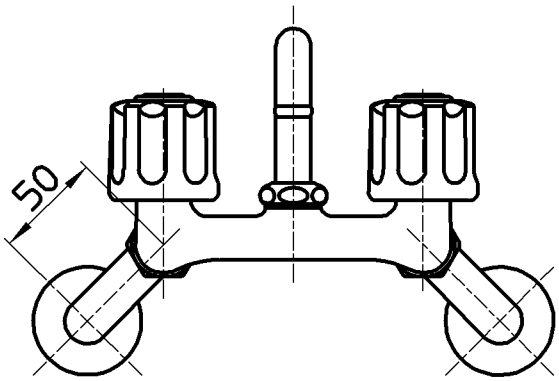


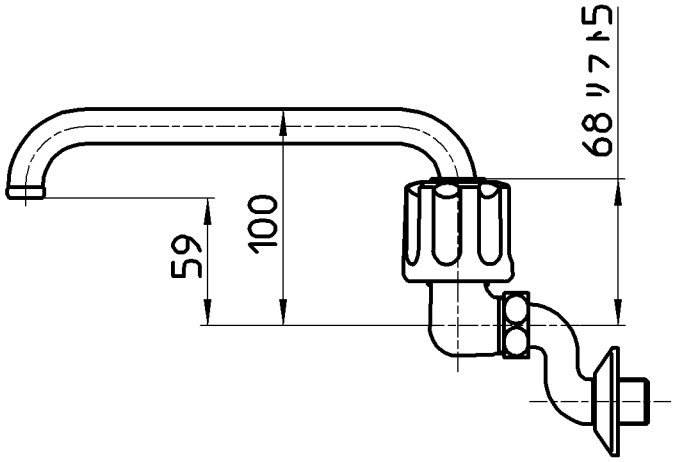


| | | | | | | | |
|---|---|---|---|---|---|---|---|
| 備考 | JIS<br>吐水口は回転式(角度制限なし) | | | | | | |
| 品名 | ツーバルブ混合栓 | 尺度 | 承認 | 検図 | 製図 | 設計 | 第三角法 |
| 品番 | K211K-13 | 1 :3,5 | 中島<br>16・10・14 | 木村<br>16・10・13 | 松山<br>16・10・ 7 | 中島<br>03・12・ | 株式会社 三栄水栓製作所 |