| 図番 | |
|---|---|

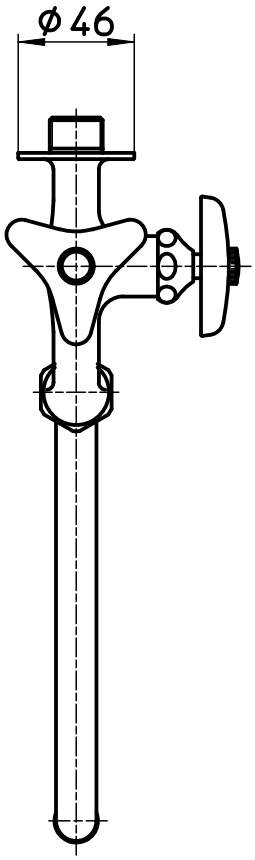


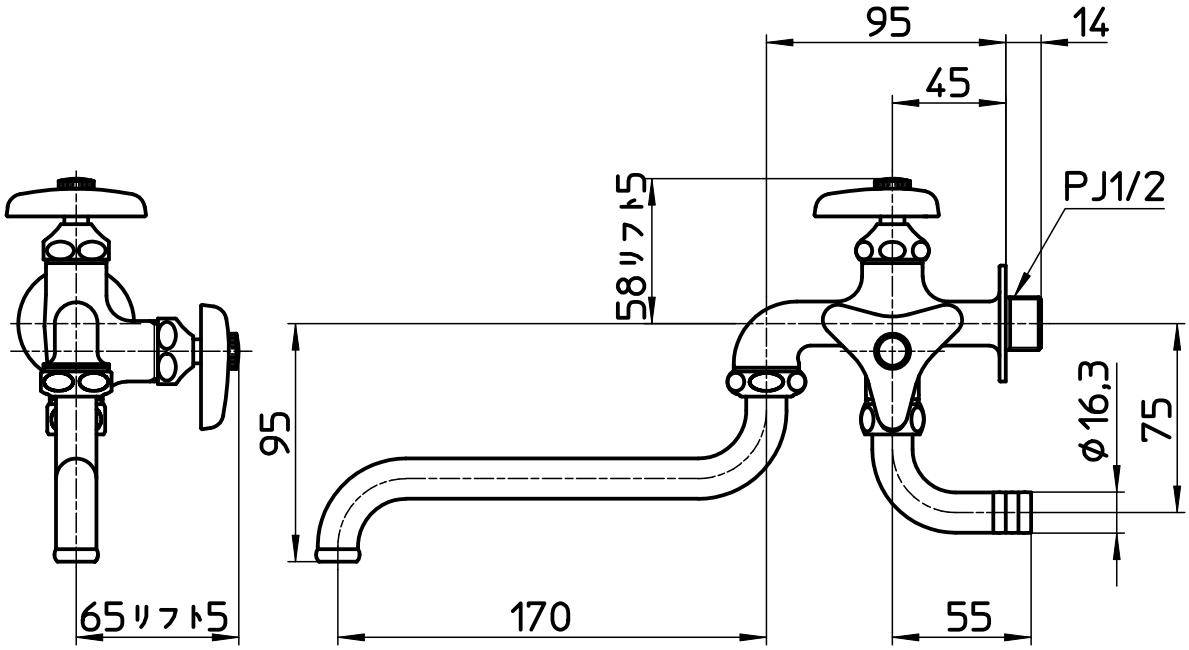


| 備考 | | | | | | | |
|---|---|---|---|---|---|---|---|
| 品名 | 二口自在水栓 | 尺度 | 承認 | 検図 | 製図 | 設計 | 第三角法 |
| 品番 | E10AK-13 | 1：3 | 13・5・23 | 13・5・23 | 13・5・23 | 04・4・ | SANEI 株式会社 |