図番

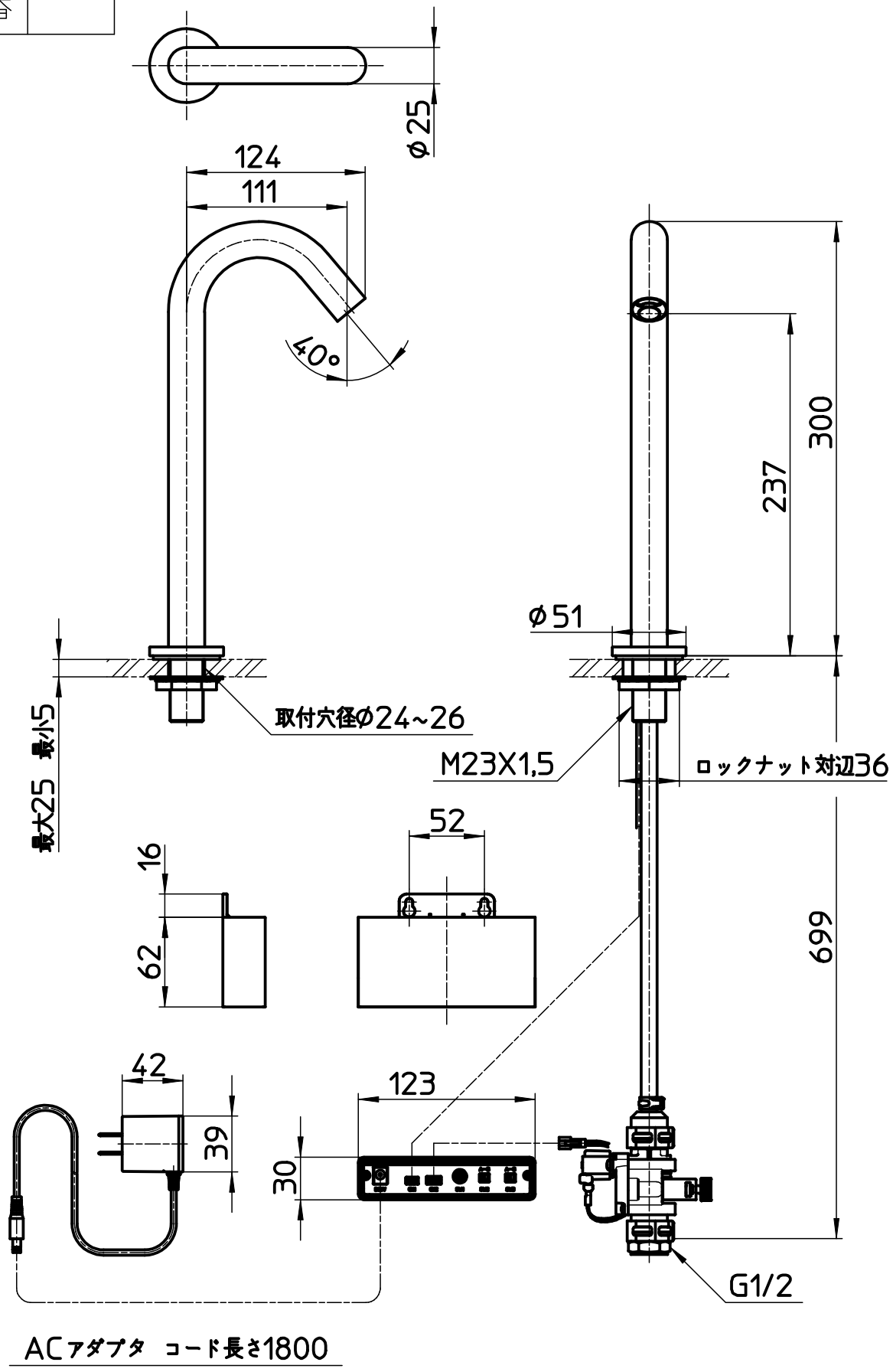

備考	JIS 吐水口は固定式						
品名	自動水栓	尺度	承認	検図	製図	設計	第三角法
品番	EY507-2T-MC	1：4	22・1・20	22・1・20	22・1・20	22・1・20	SANEI 株式会社