図番	

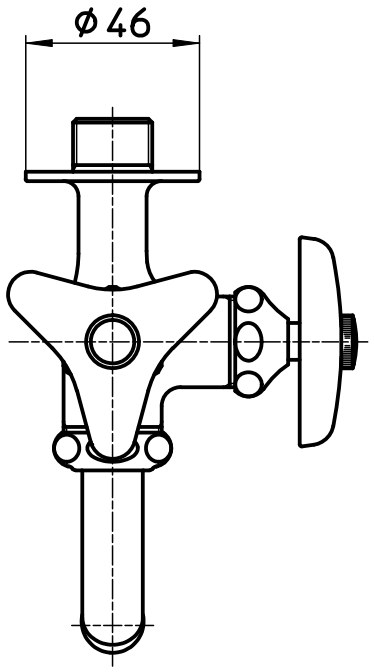

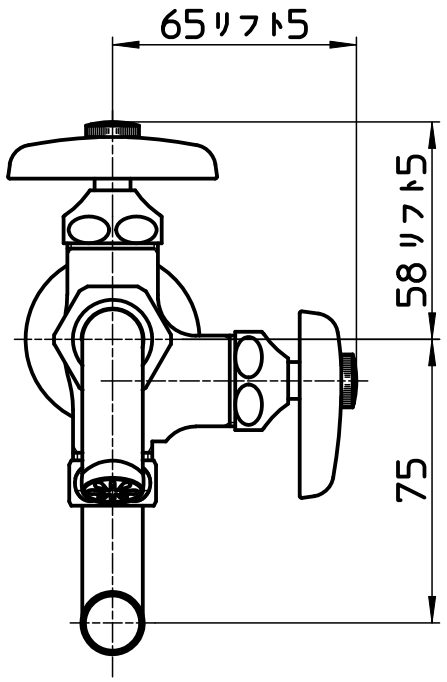

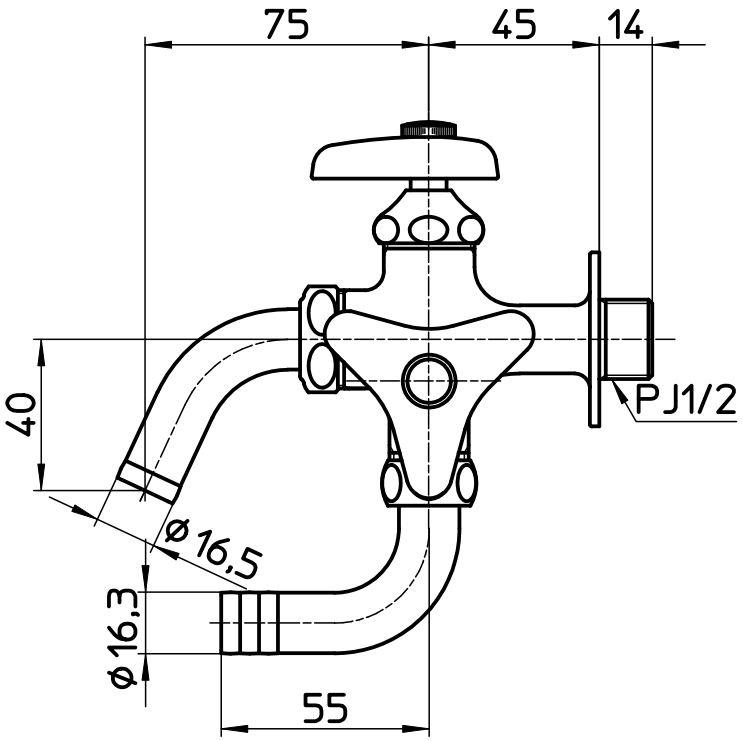

備考							
品名	万能二口横水栓	尺度	承認	検図	製図	設計	第三角法
品番	F12A-13	1：2	13・5・16	13・5・16	13・5・15	04・4・	SANEI 株式会社