図番	

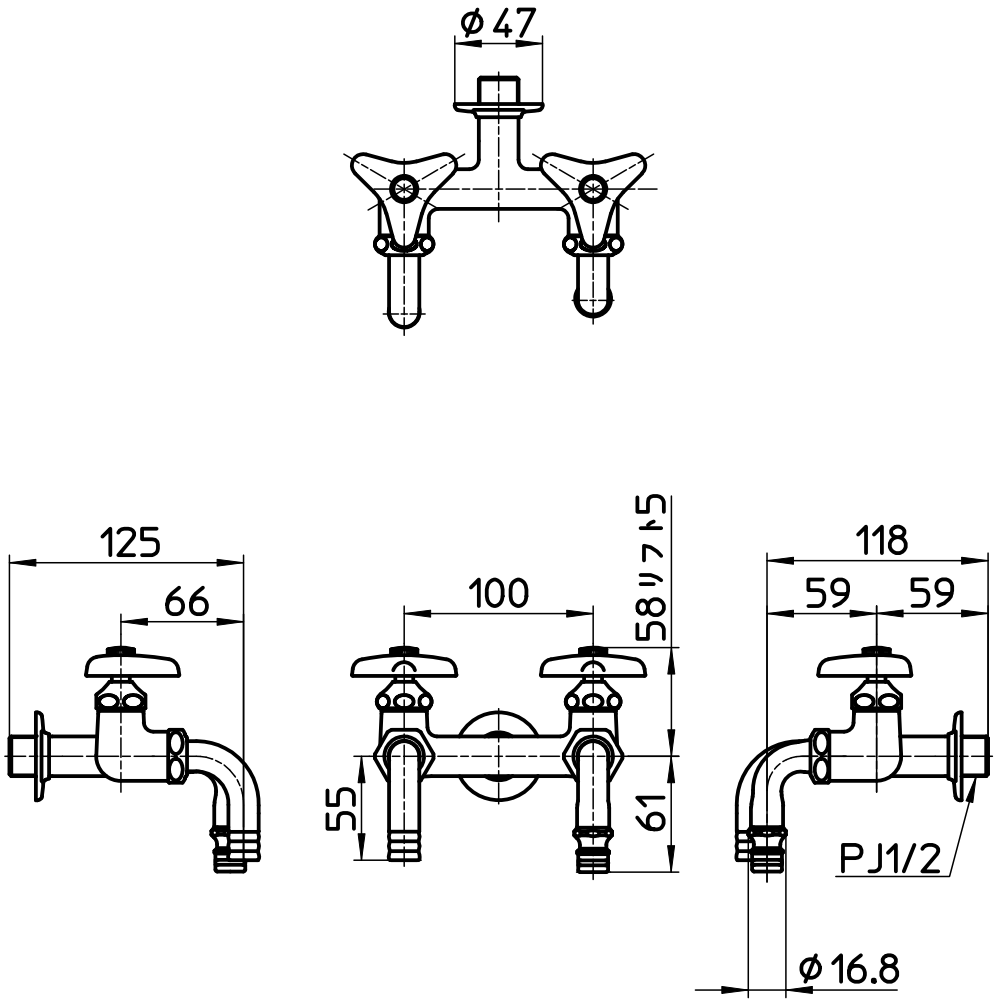

備考	JIS						
品名	散水用二口ホーム水栓	尺度	承認	検図	製図	設計	第三角法
品番	F136V-13	1：4	21・4・21	21・4・21	21・4・21	04・4・	SANEI株式会社