| 図番 | |
|---|---|

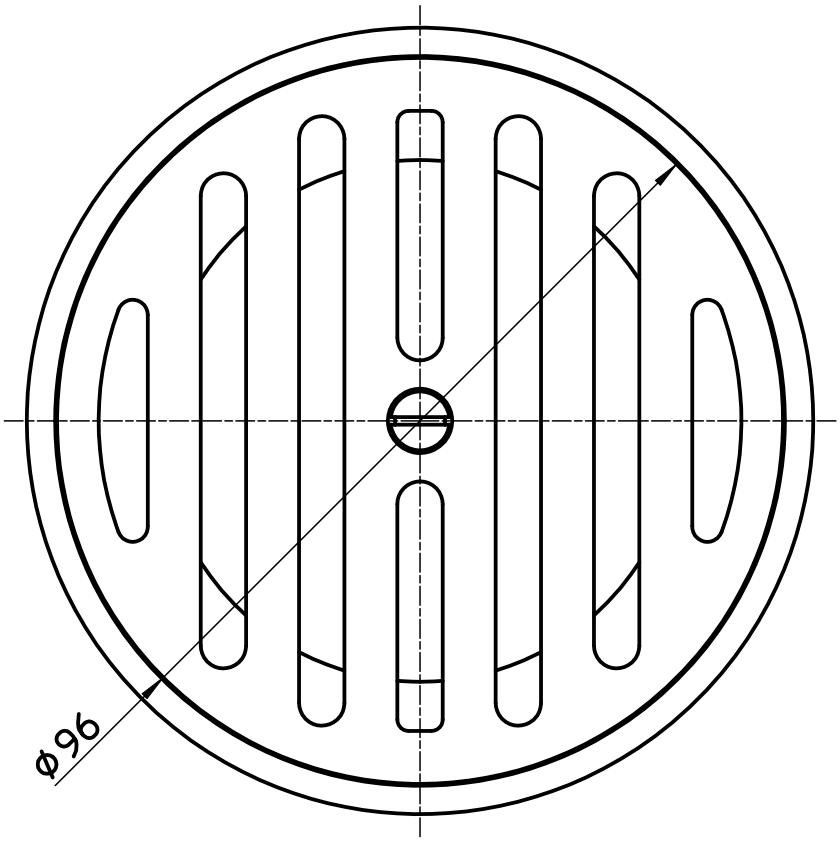


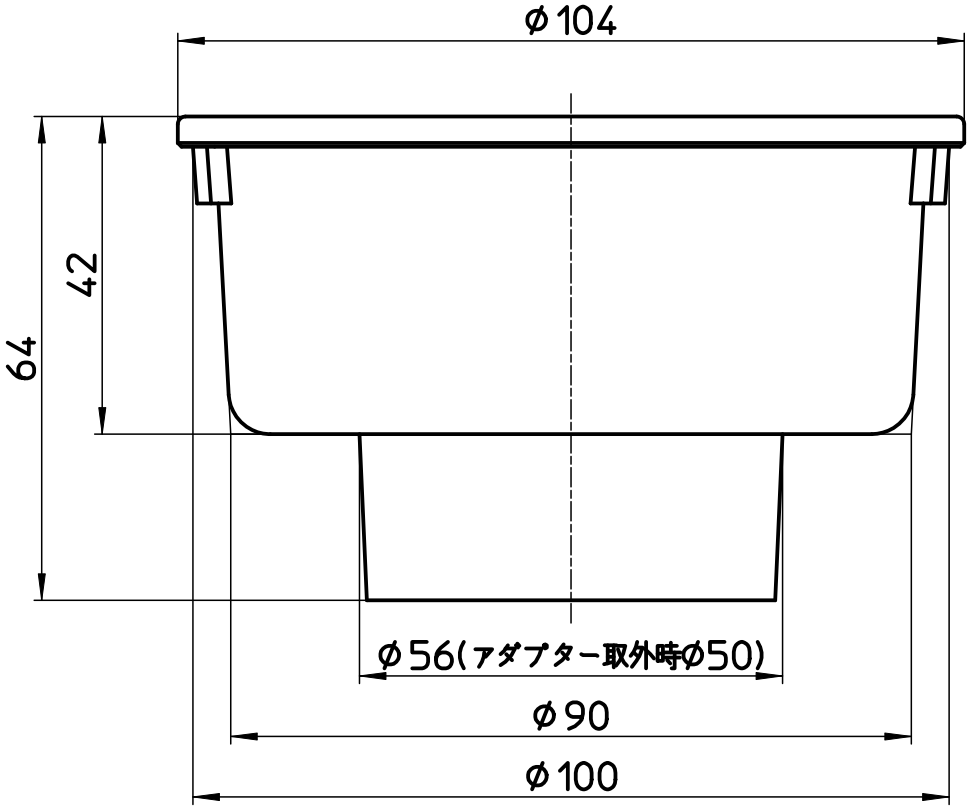


| 備考 | | | | | | | |
|---|---|---|---|---|---|---|---|
| 品名 | ワントラップ | 尺度 | 承認 | 検図 | 製図 | 担当 | 第三角法 |
| 品番 | H50-100X50 | 1：1 | 20・7・10 | 20・7・10 | 20・7・6 | 09・5・19 | SANEI 株式会社 |