図番	

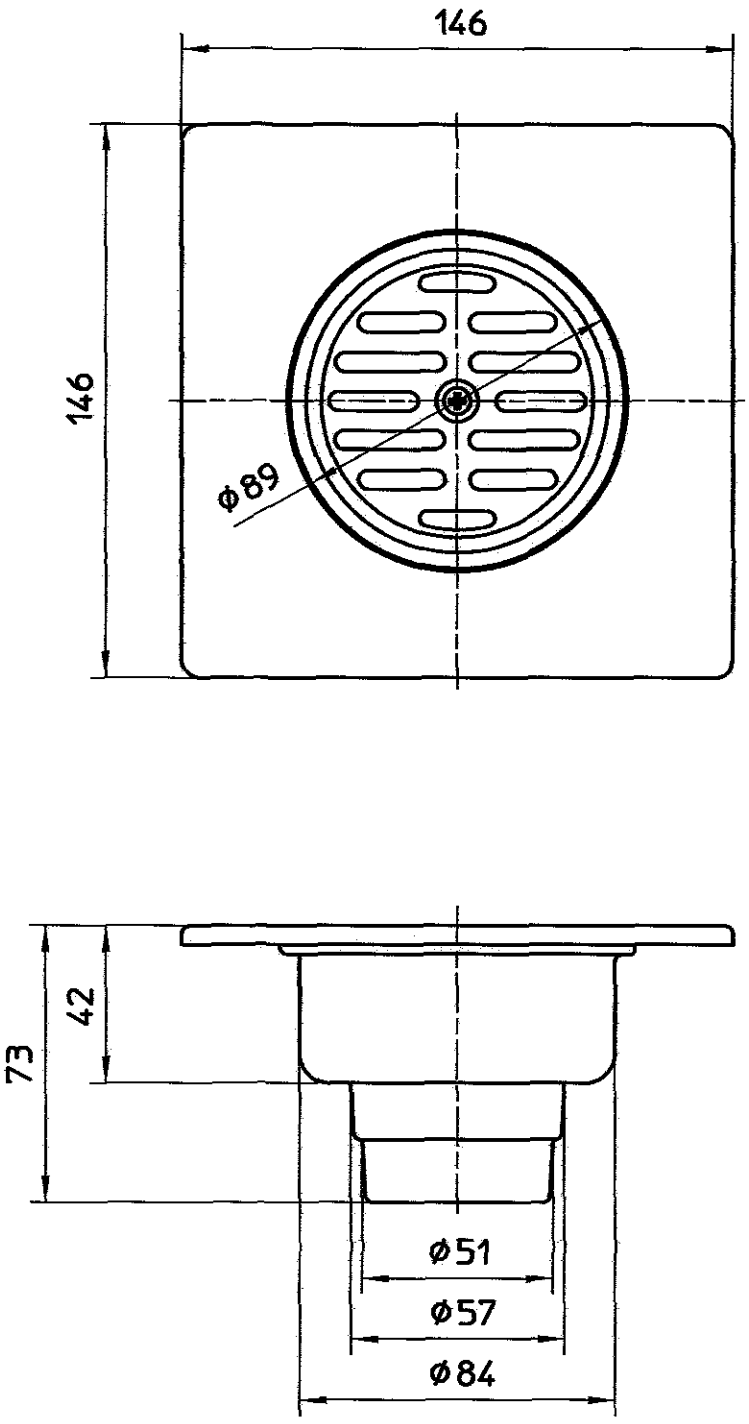

備考														
品名	角型ワントラップ	品番	H508-B -150X50	尺度	1/2	承認	中島 04.6	検図	阪根 04.6	製図	松川 04.6	設計	森 04.6	SAN-EI 株式会社 三栄水栓製作所