図番

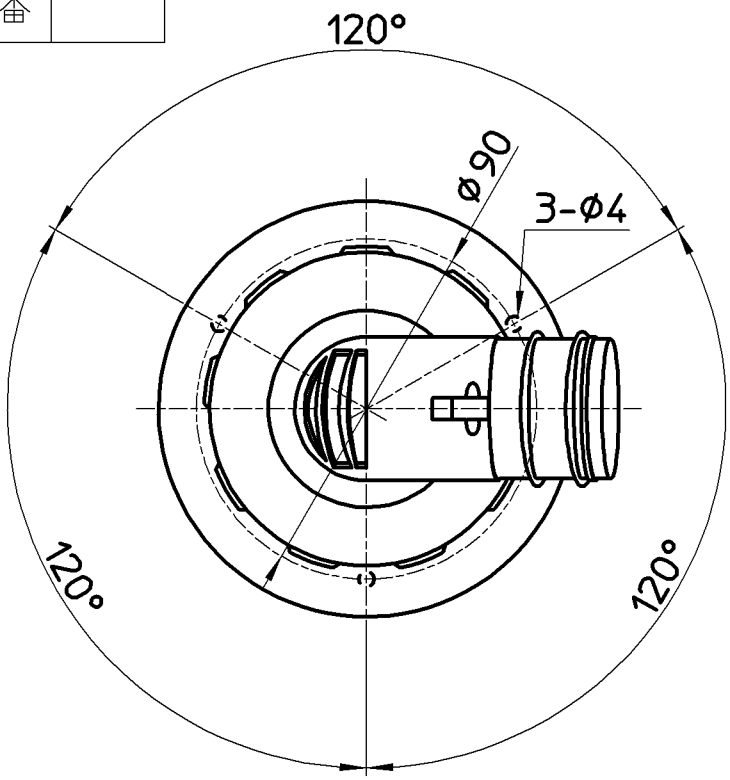


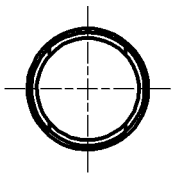

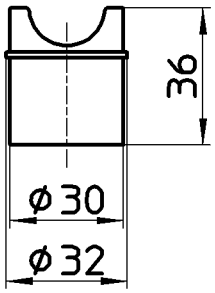


スリーブキャップ

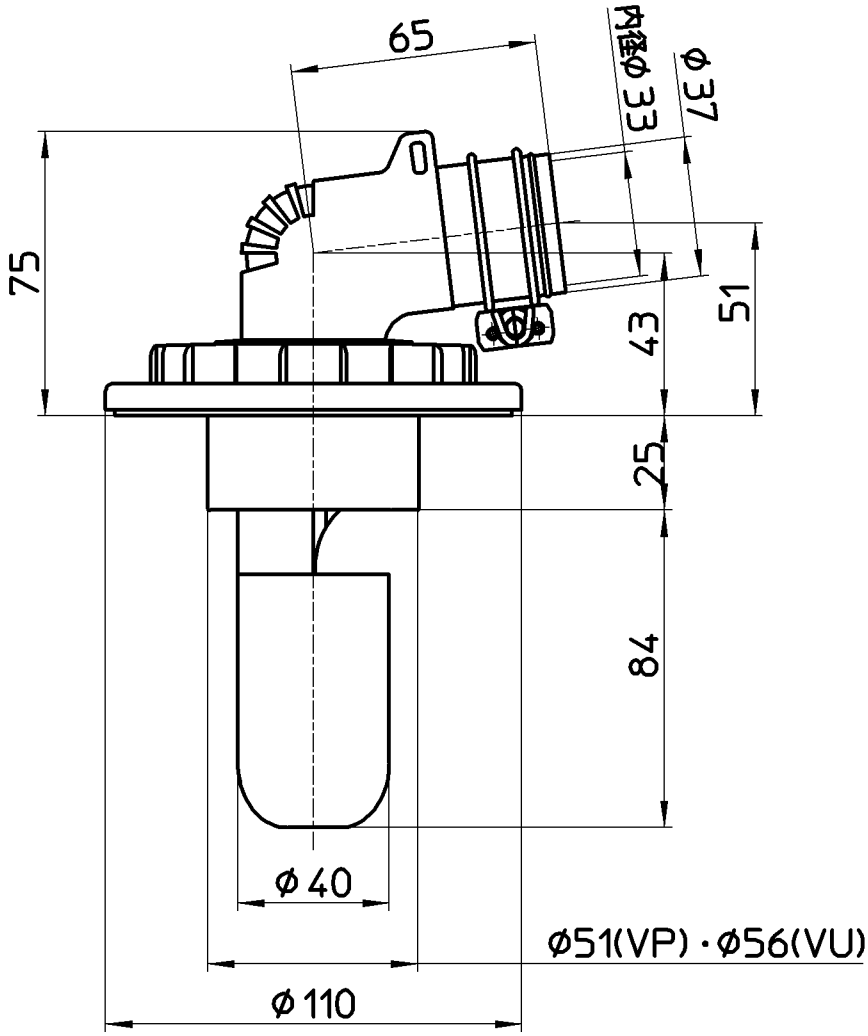


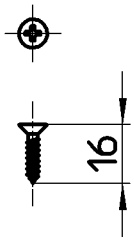


連結皿ビス3個

| | | | | | | | |
|---|---|---|---|---|---|---|---|
| 備考 | VP・VUパイプ兼用 | | | | | | |
| 品名 | 洗濯機排水トラップ | 尺度 | 承認 | 検図 | 製図 | 担当 | 第三角法 |
| 品番 | H5500-50<br>H5500M-50 | 1：2 | 安岡<br>13・7・9 | 片岡<br>13・7・9 | 松山<br>13・7・5 | 板津<br>10・8・23 | 株式会社 三栄水栓製作所 |