図番	

品番	色
H750-32	クロム
H750-MDP-32	マットブラック

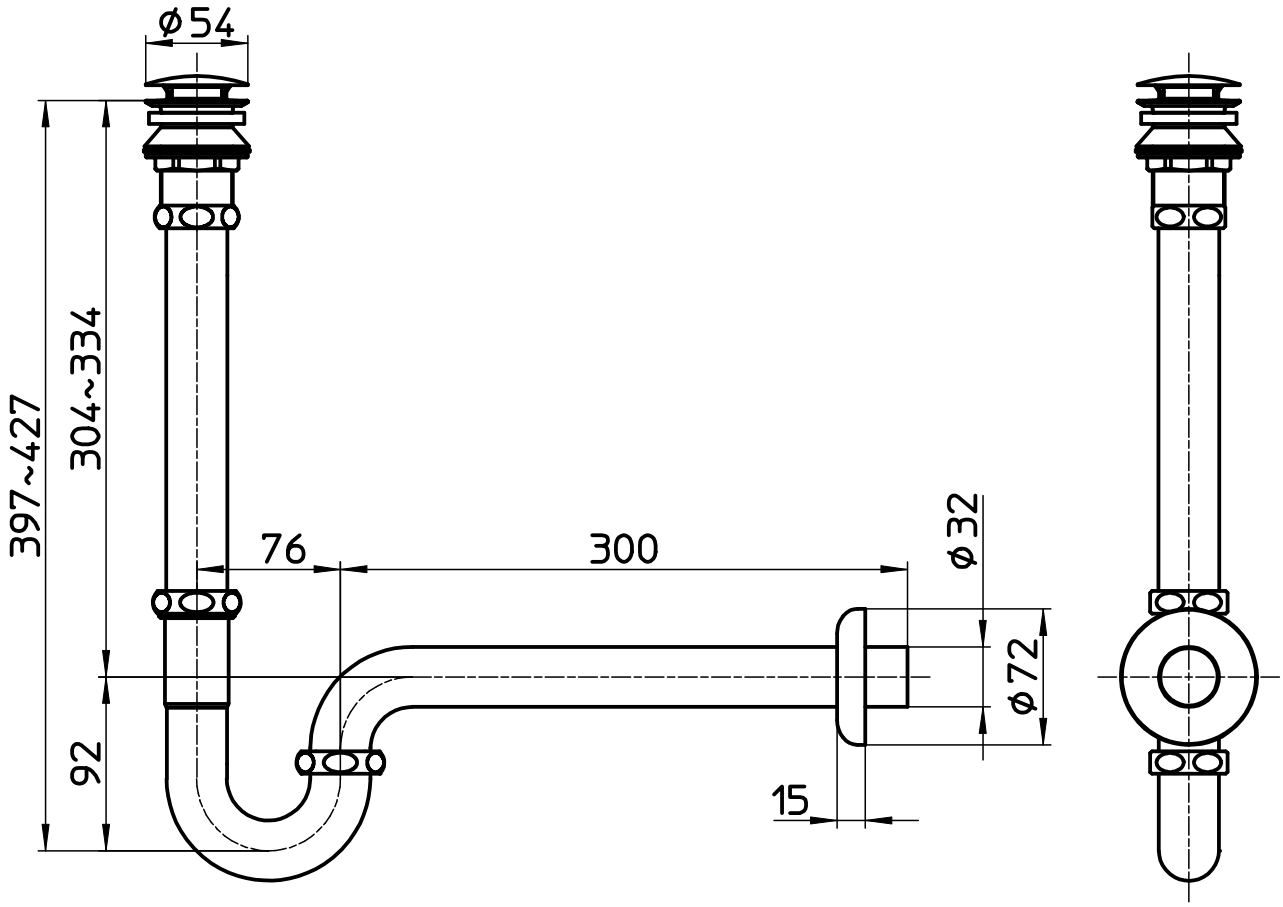

備考							
品名	アフレナシPトラップ	尺度	承認	検図	製図	担当	第三角法
品番	H750-(色)-32	1：4	24・4・23	24・4・17	24・4・16	09・4・23	SANEI株式会社