図番	

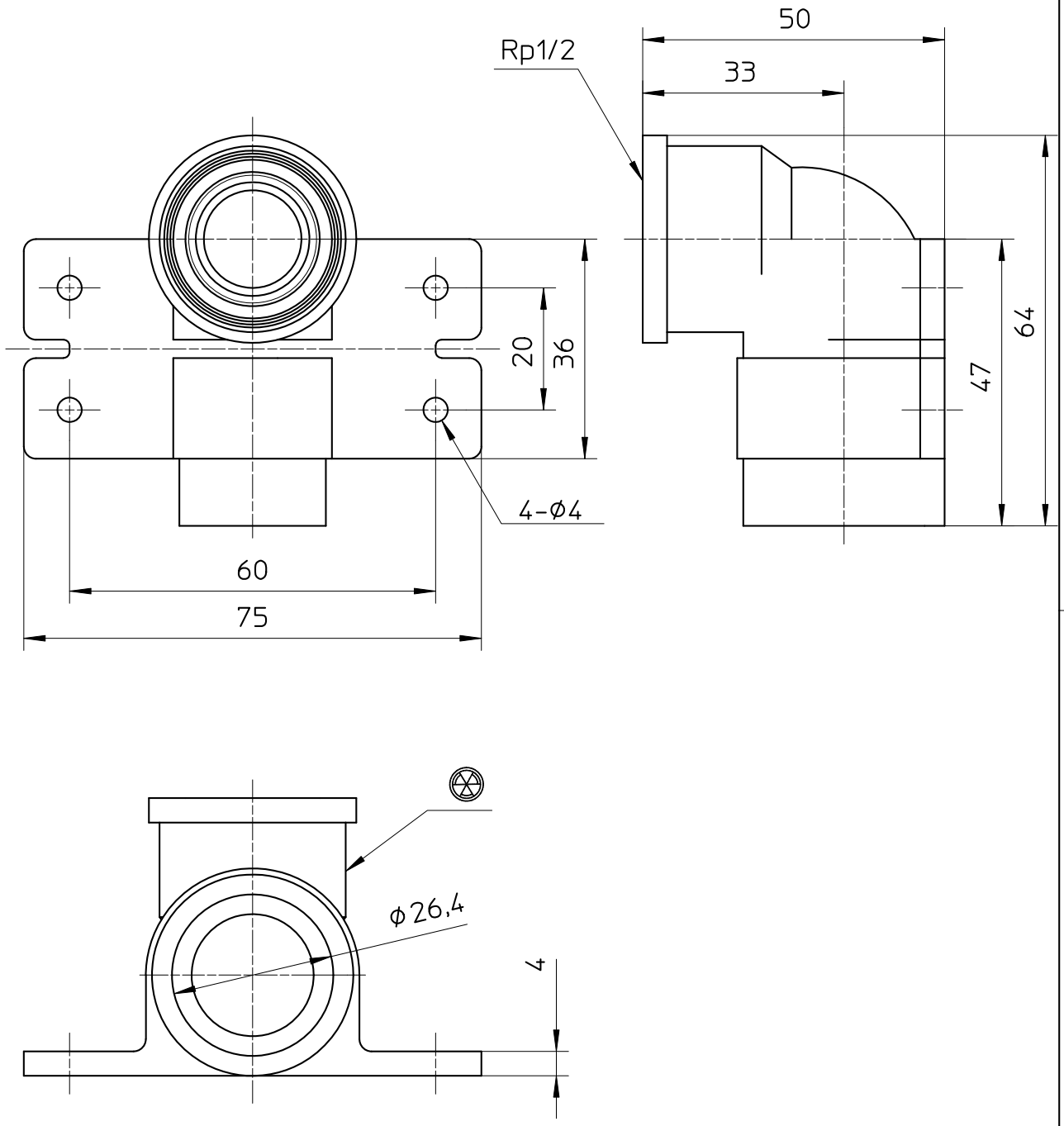

備考							
品名	PC異径座付水栓エルボ	尺度	承認	検図	製図	設計	第三角法
品番	T525-1-20X13	1 : 1	21・9・16	21・9・16	21・9・16	・ ・	SANEI株式会社