図番	

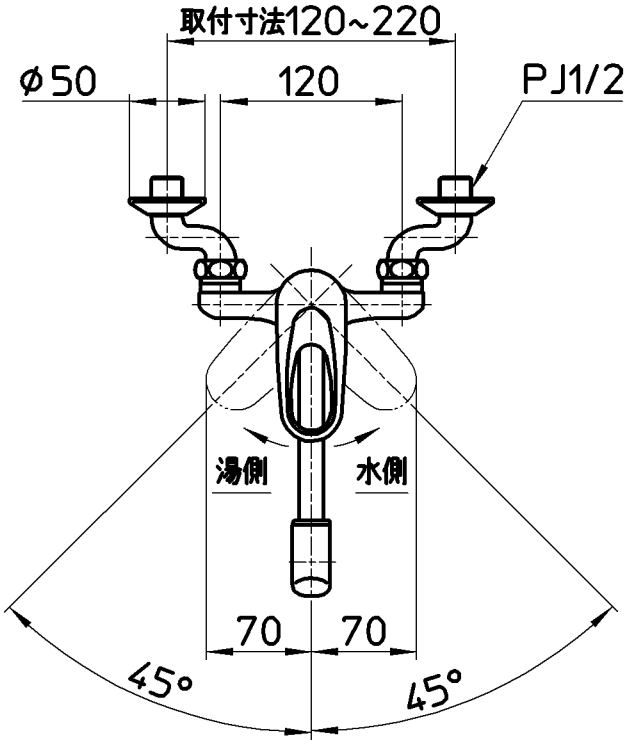

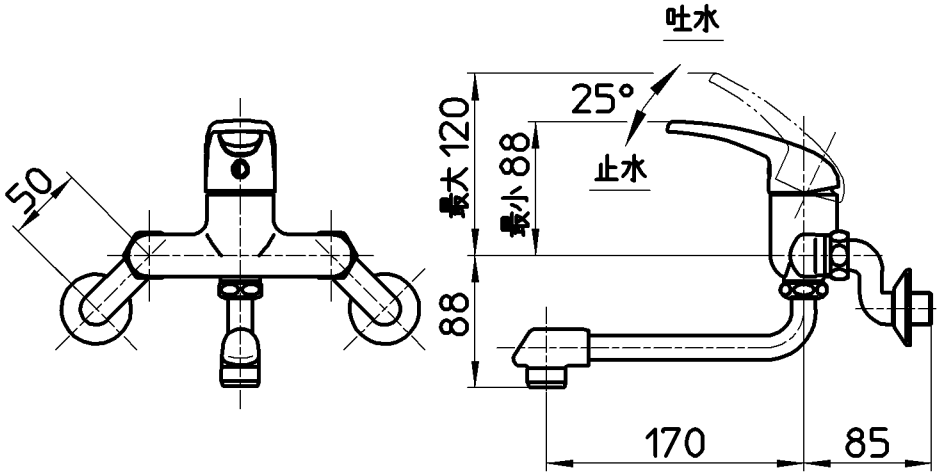

備考	JIS 吐水口は回転式(角度制限なし)						
品名	シングル混合栓	尺度	承認	検図	製図	設計	第三角法
品番	K1700D-4UR-13	1：5	安岡 13・5・8	片岡 13・5・8	河合 13・5・8	船戸 10・10・5	株式会社 三栄水栓製作所