図番	

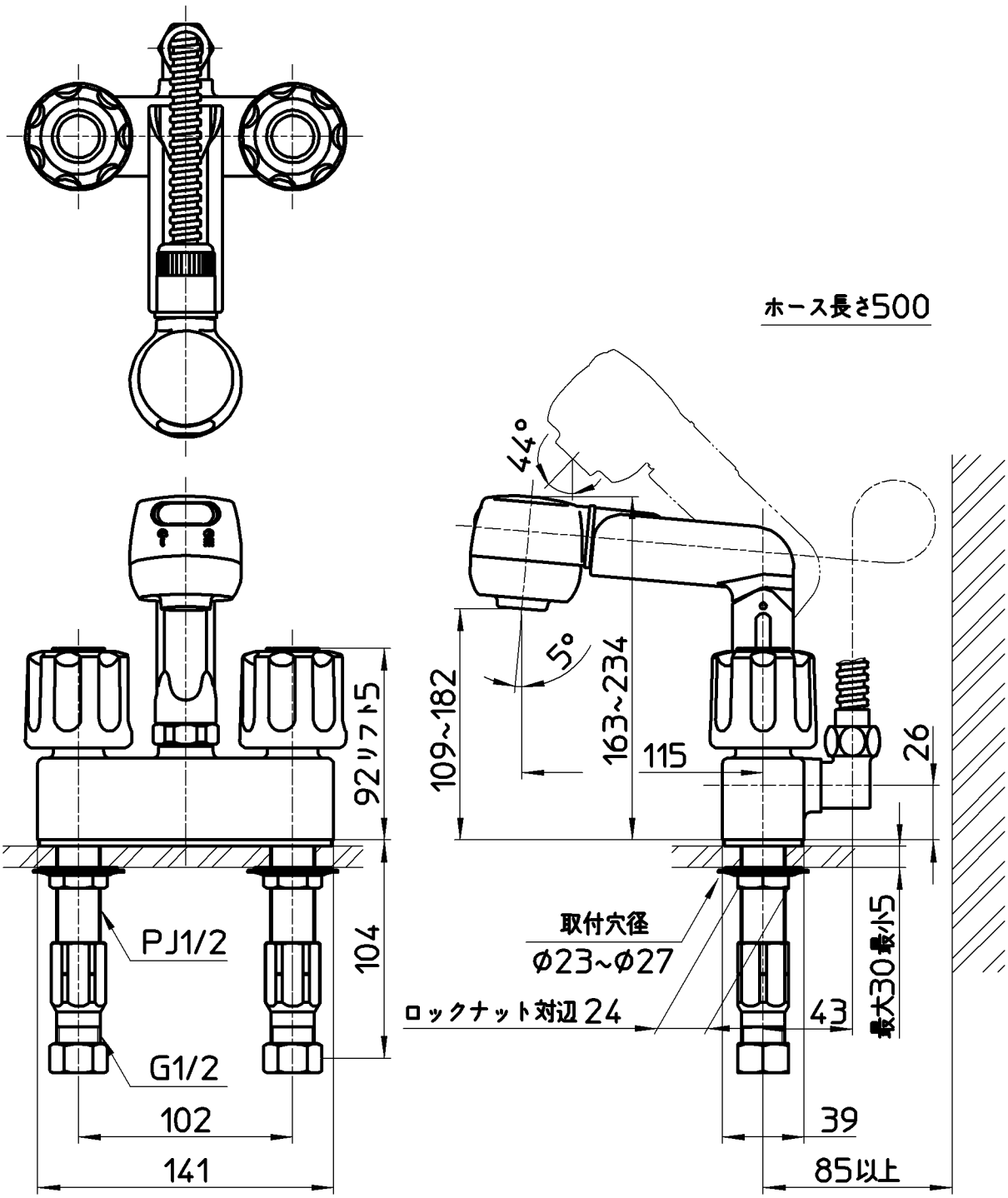

備考	JIS 吐水口は回転式(角度制限なし)						
品名	ツーバルブスプレー混合栓 (洗髪用)	尺度	承認	検図	製図	設計	第三角法
品番	K31V-LH-13	1：3	宮本 15・7・9	上村 15・7・7	松山 15・7・7	宮本 08・2・27	株式会社 三栄水栓製作所