図番

参考図

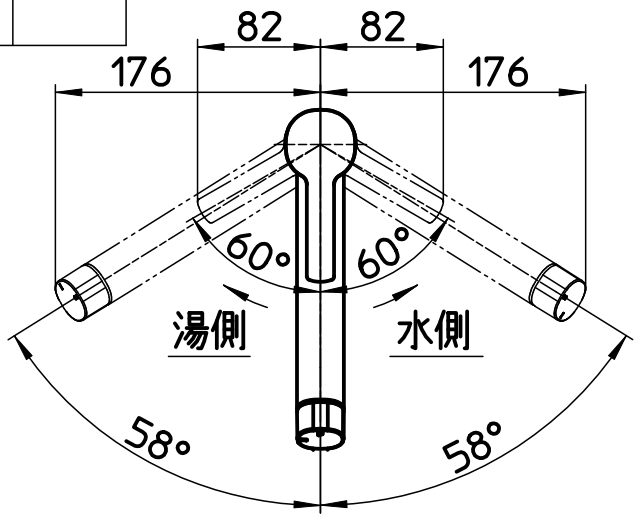

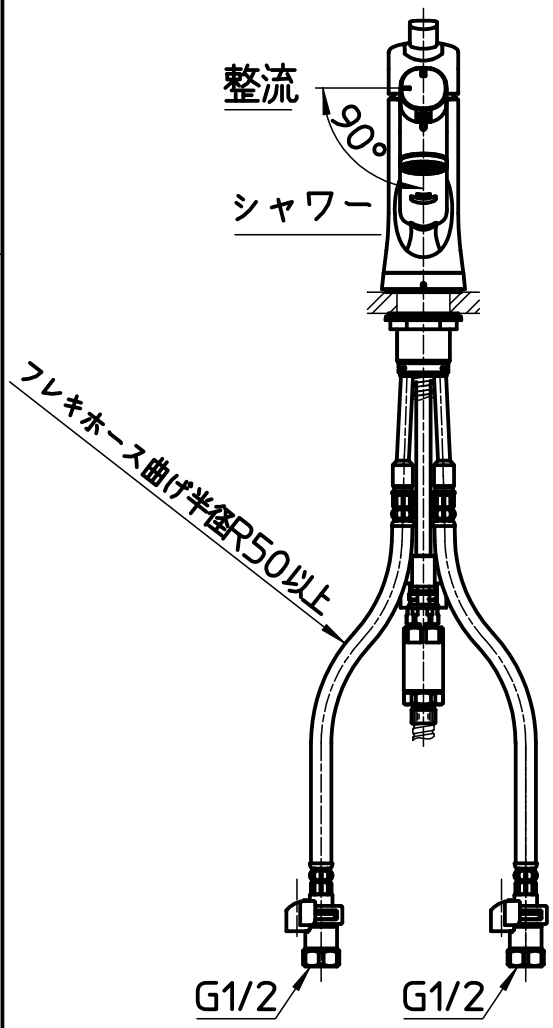

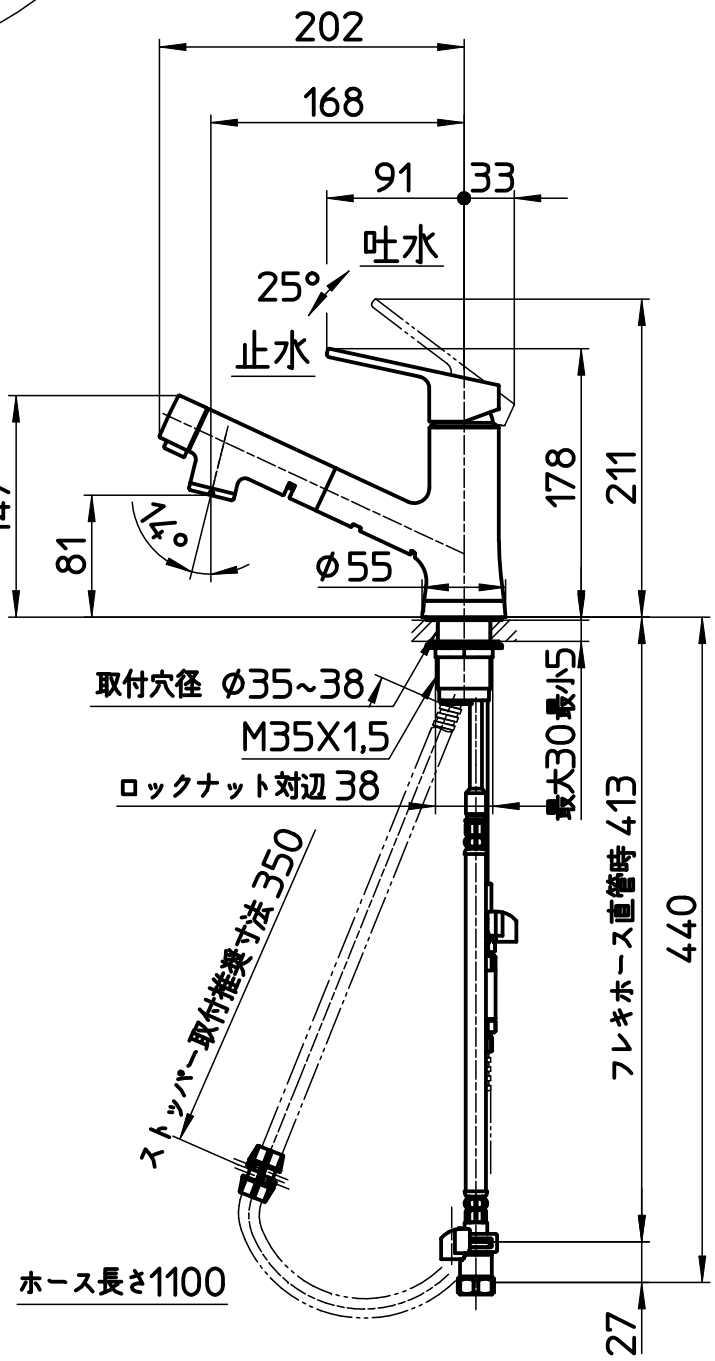

備考	JIS、吐水口は回転式(116°)、節湯C シャワーホース最大引出し長さ430mm

品名	シングルスプレー 洗面混合栓(FB)	尺度	承認	検図	製図	設計	第三角法
品番	K37221E6JV	1：5	・ ・	・ ・	25・8・28	25・6・25	SANEI 株式会社