図番	

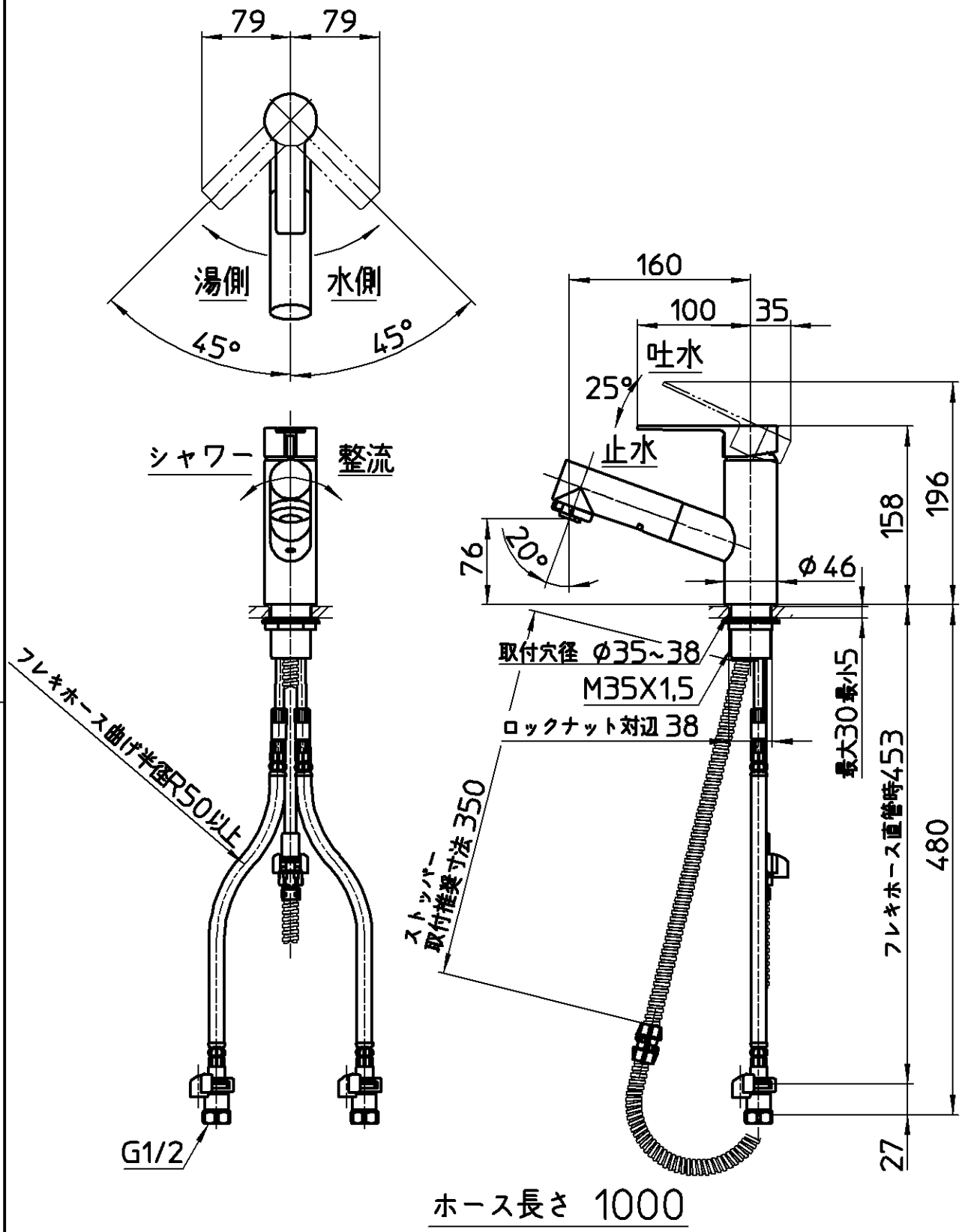

備考	JIS 吐水口は固定式						
品名	シングルスプレー 混合栓(洗髪用)	尺度	承認	検図	製図	設計	第三角法
品番	K37531JV-13	1：5	15・3・24	15・3・24	15・3・23	13・9・27	SANEI株式会社