図番	

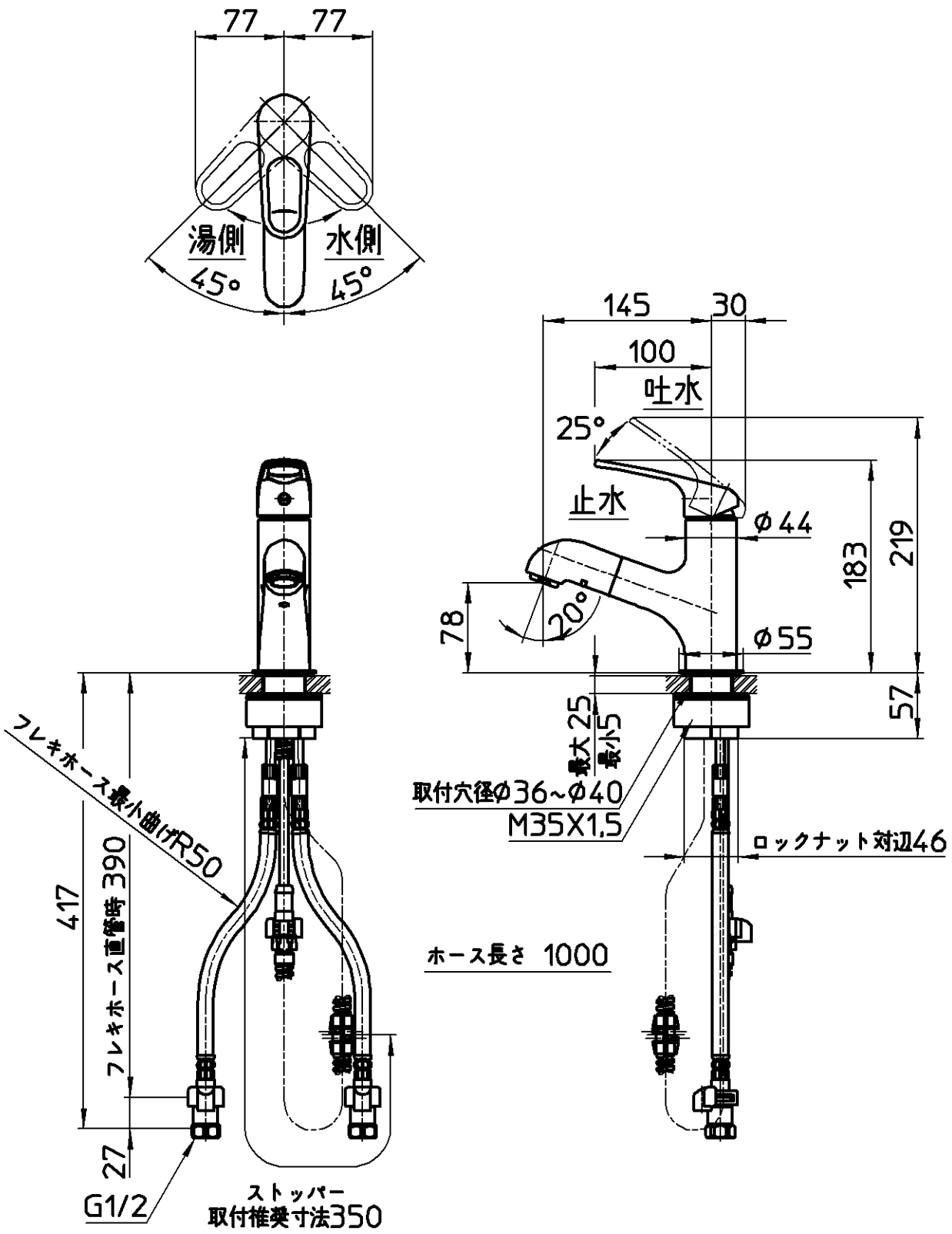

備考	JIS 吐水口は固定式						
品名	シングルワンホール 洗面混合栓	尺度	承認	検図	製図	設計	第三角法
品番	K4713JV-U-13	1：5	16・5・19	16・5・19	16・3・29	16・3・29	SANEI株式会社