図番

品番	色
K4730JK-JW-13	白磁
K4730JK-JD-13	墨磁

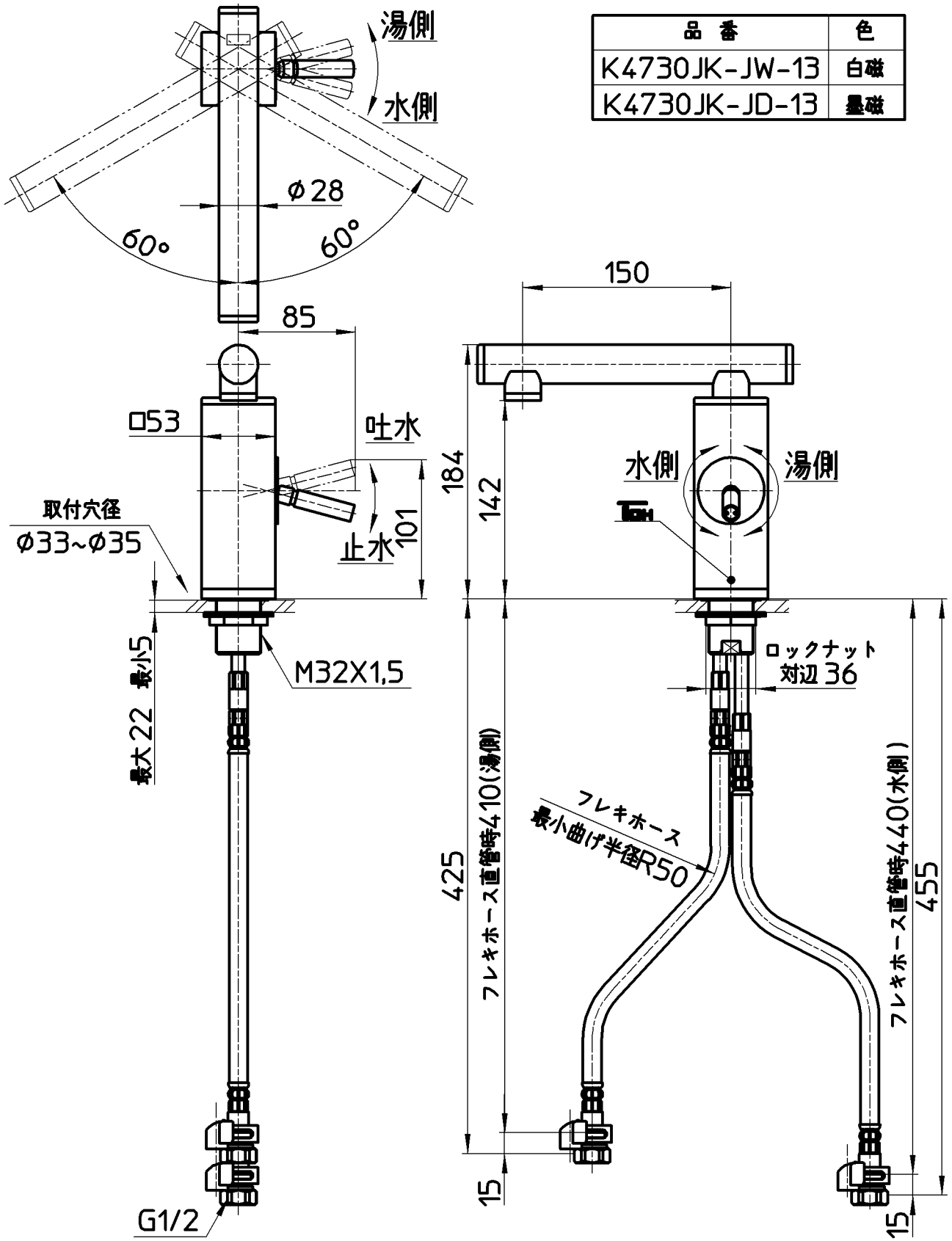

備考	JIS 吐水口は回転式(120°)					
品名	シングルワンホール洗面混合栓	尺度	承認	検図	製図	設計	第三角法
品番	K4730JK-(色)-13	1：4	安岡 14・6・21	片岡 14・6・20	川村 14・6・19	上田 03・3・	株式会社 三栄水栓製作所