図番	

品番	本体色
K4731NJV-2T-13	クロム
K4731NJV-2T-MDP-13	マットブラック
K4731NJV-2T-SJP1-13	琥珀

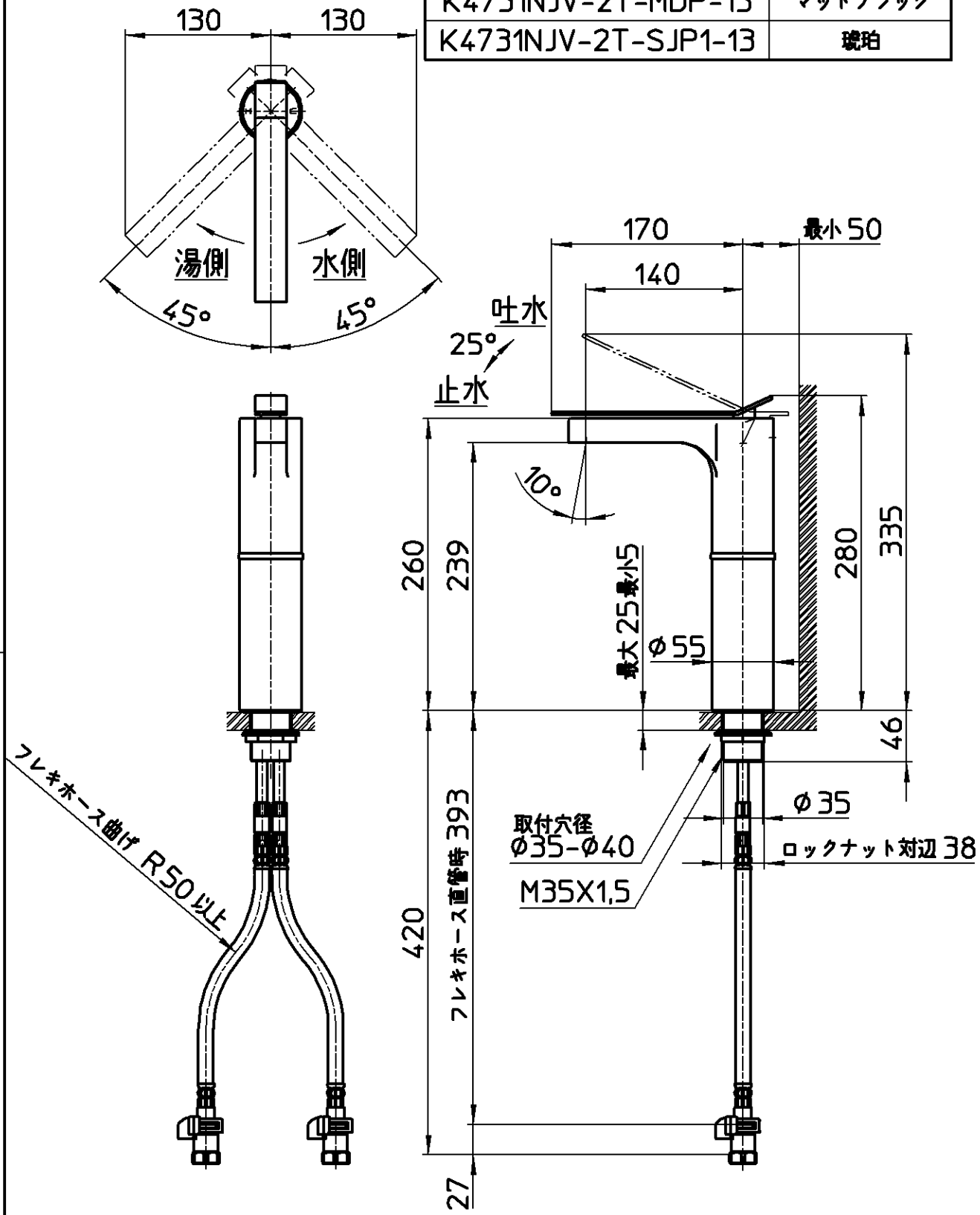

備考	JIS 吐水口は固定式	泡沫器取り外し専用工具添付 背面には水栓本体の中心から50mm以上のスペースを設けて下さい。					
品名	シングルワンホール 洗面混合栓	尺度	承認	検図	製図	設計	第三角法
品番	K4731NJV-2T -(色)-13	1：5	21・4・22	21・4・15	20・9・7	12・1・11	SANEI株式会社