図番

品番	色
K4732NJV-2T-13	クロム
K4732NJV-2T-DJP-13	漆黒
K4732NJV-2T-WJP-13	白練

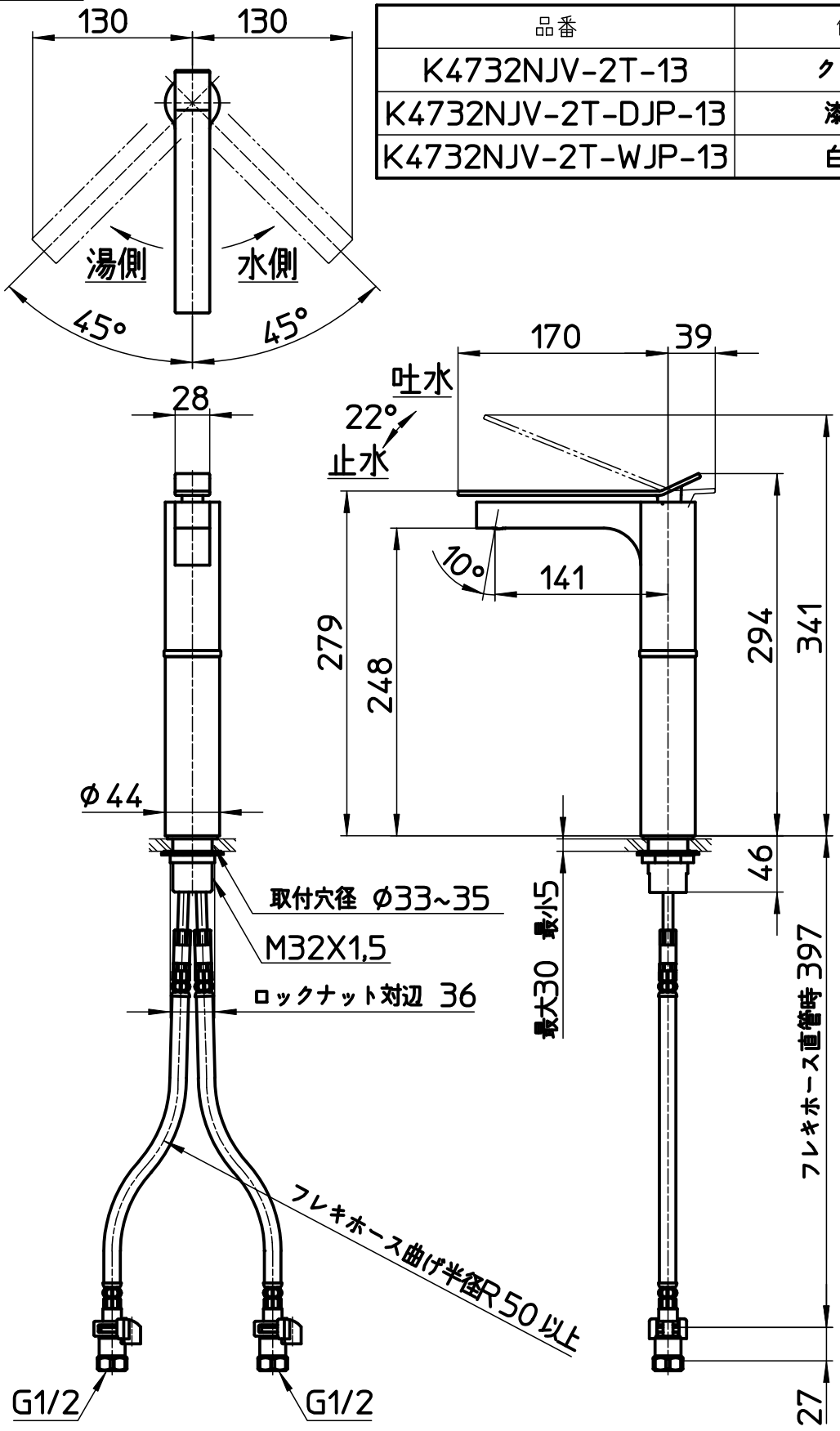

備考	JIS 吐水口は固定式						
品名	シングルワンホール 洗面混合栓	尺度	承認	検図	製図	設計	第三角法
品番	K4732NJV-2T -(色)-13	1：5	・・	・・	・・	・・	SANEI 株式会社