| 図番 | |
|---|---|

| 品番 | 色 |
|---|---|
| K4745V-13 | クロム |
| K4745V-MDP-13 | マットブラック |
| K4745V-NCU-13 | ブラス |

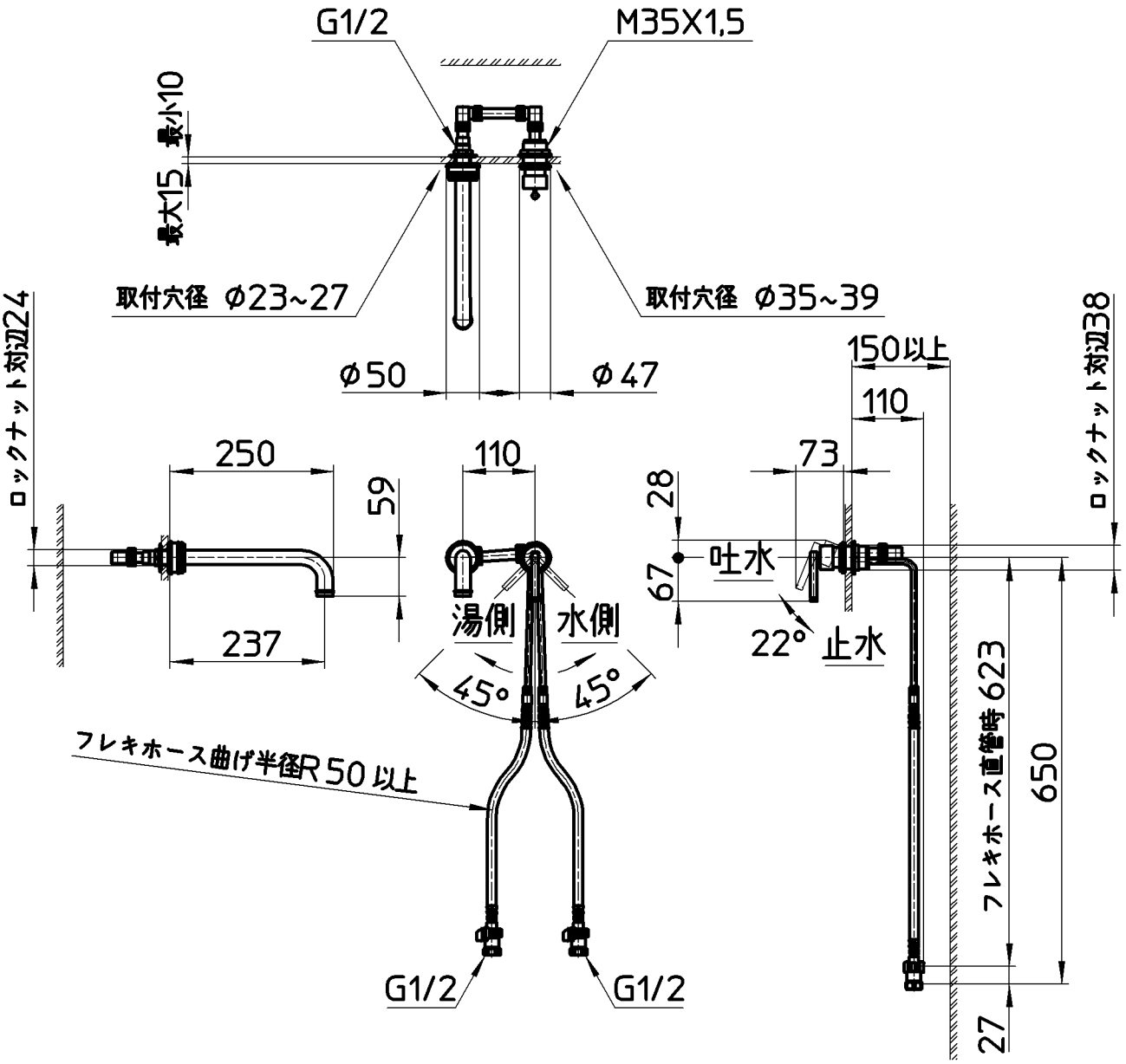


| 備考 | JIS<br>吐水口は固定式 | | | | | | |
|---|---|---|---|---|---|---|---|
| 品名 | シングル洗面混合栓(壁出) | 尺度 | 承認 | 検図 | 製図 | 設計 | 第三角法 |
| 品番 | K4745V-(色)-13 | 1：10 | 森 16・9・16 | 船戸 16・9・15 | 梶谷 16・9・15 | 船戸 16・8・24 | 株式会社 三栄水栓製作所 |