図番	

品番	色
K4745V-S-13	クロム
K4745V-S-MDP-13	マットブラック
K4745V-S-NCU-13	ブラス

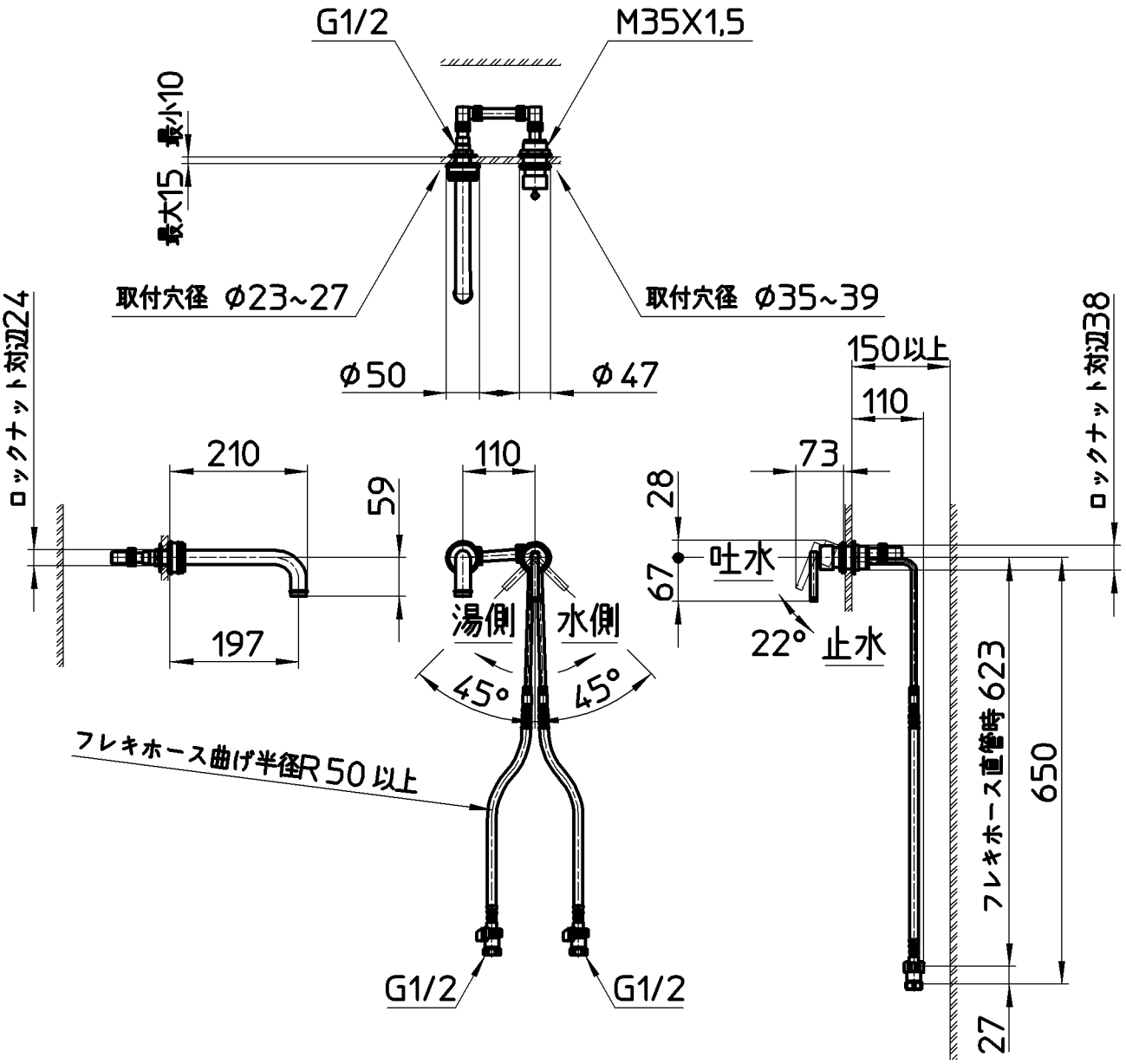

備考	JIS 吐水口は固定式						
品名	シングル洗面混合栓(壁出)	尺度	承認	検図	製図	設計	第三角法
品番	K4745V-S-(色)-13	1：10	安岡 19・8・23	上村 19・8・20	川村 19・8・19	石原 17・5・12	SANEI 株式会社