図番	

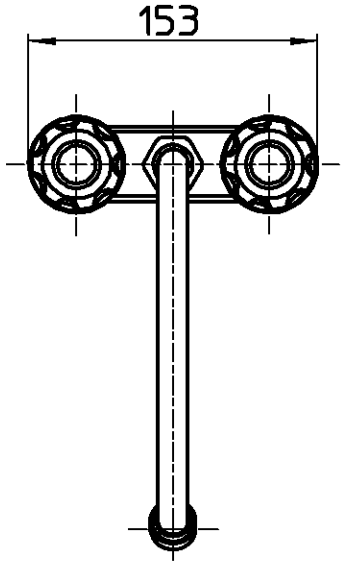

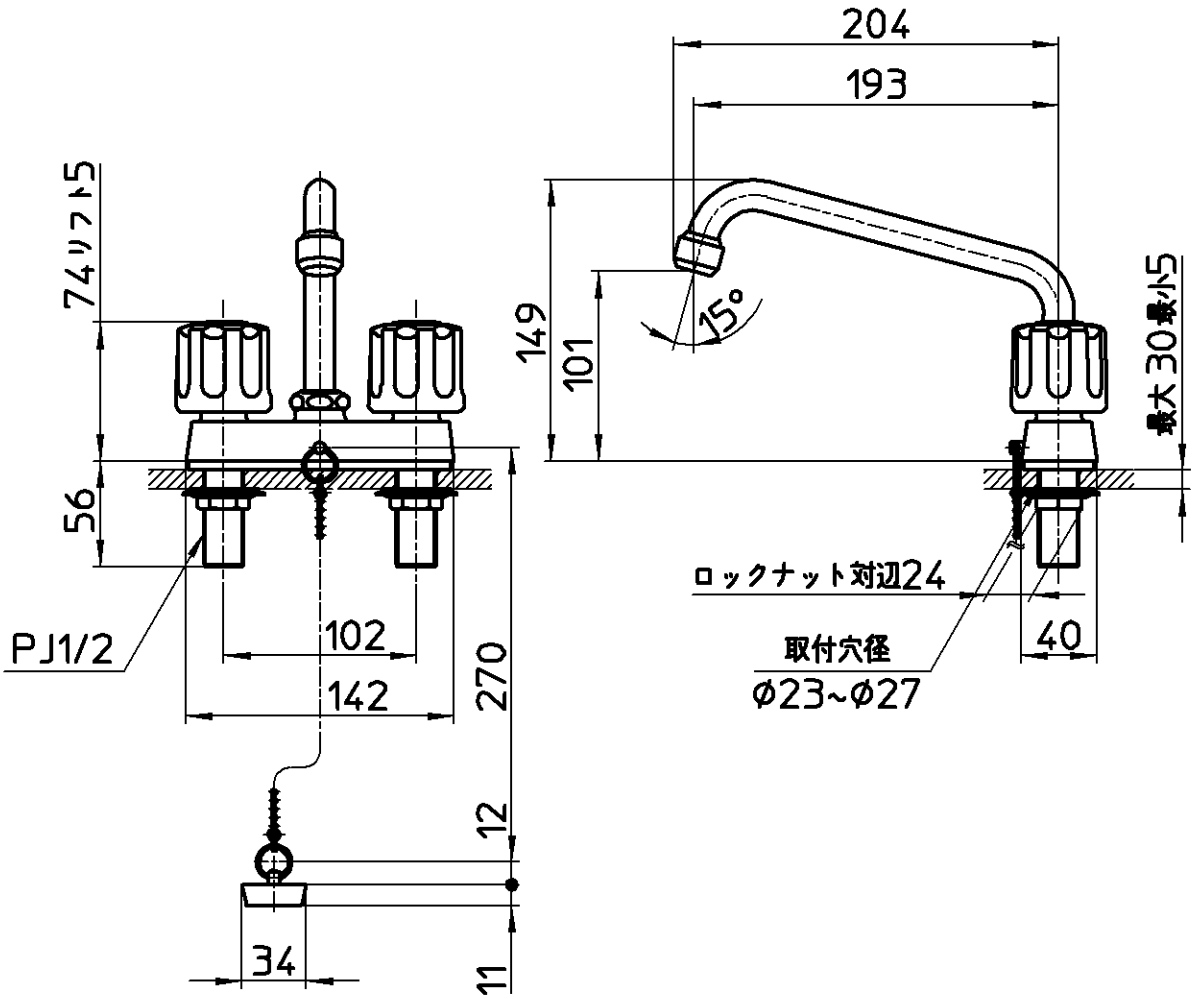

備考	JIS 吐水口は回転式(角度制限なし)						
品名	ツーバルブ台付混合栓	尺度	承認	検図	製図	設計	第三角法
品番	K711R-W	1：4	21・12・27	21・12・23	21・12・23	21・12・23	SANEI株式会社