図番	

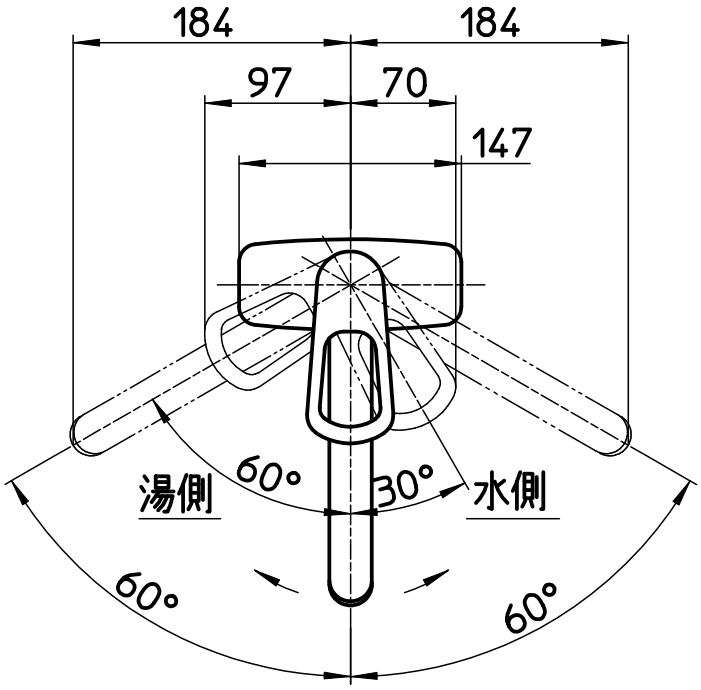

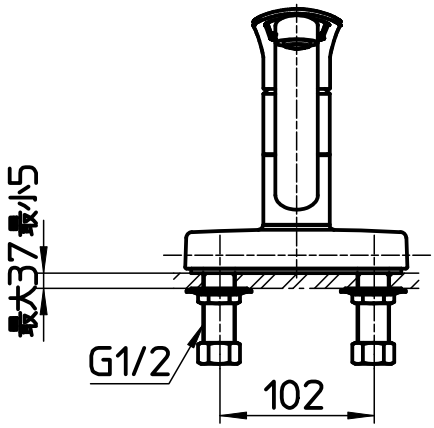

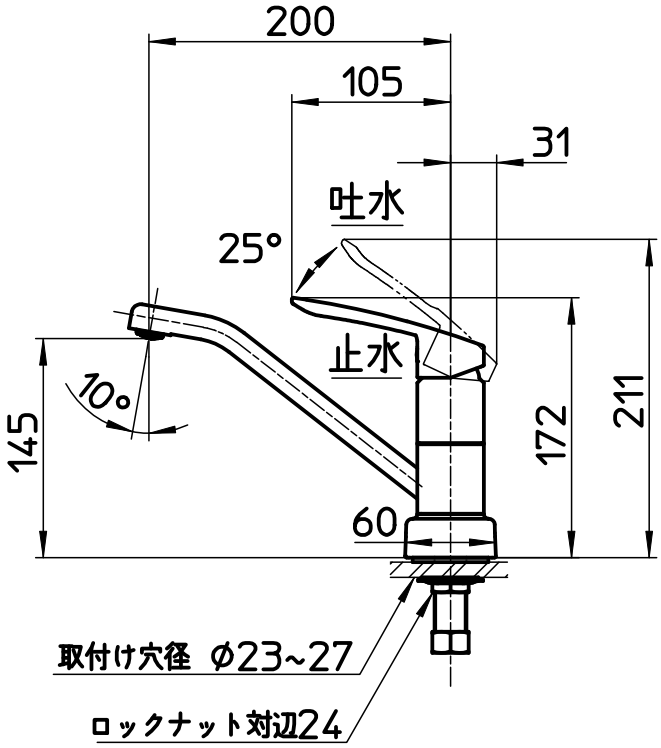

備考	JIS 吐水口は回転式(120°)						
品名	シングル台付混合栓	尺度	承認	検図	製図	設計	第三角法
品番	K77CEV-13	1：5	・・	・・	・・	・・	SANEI 株式会社