図番

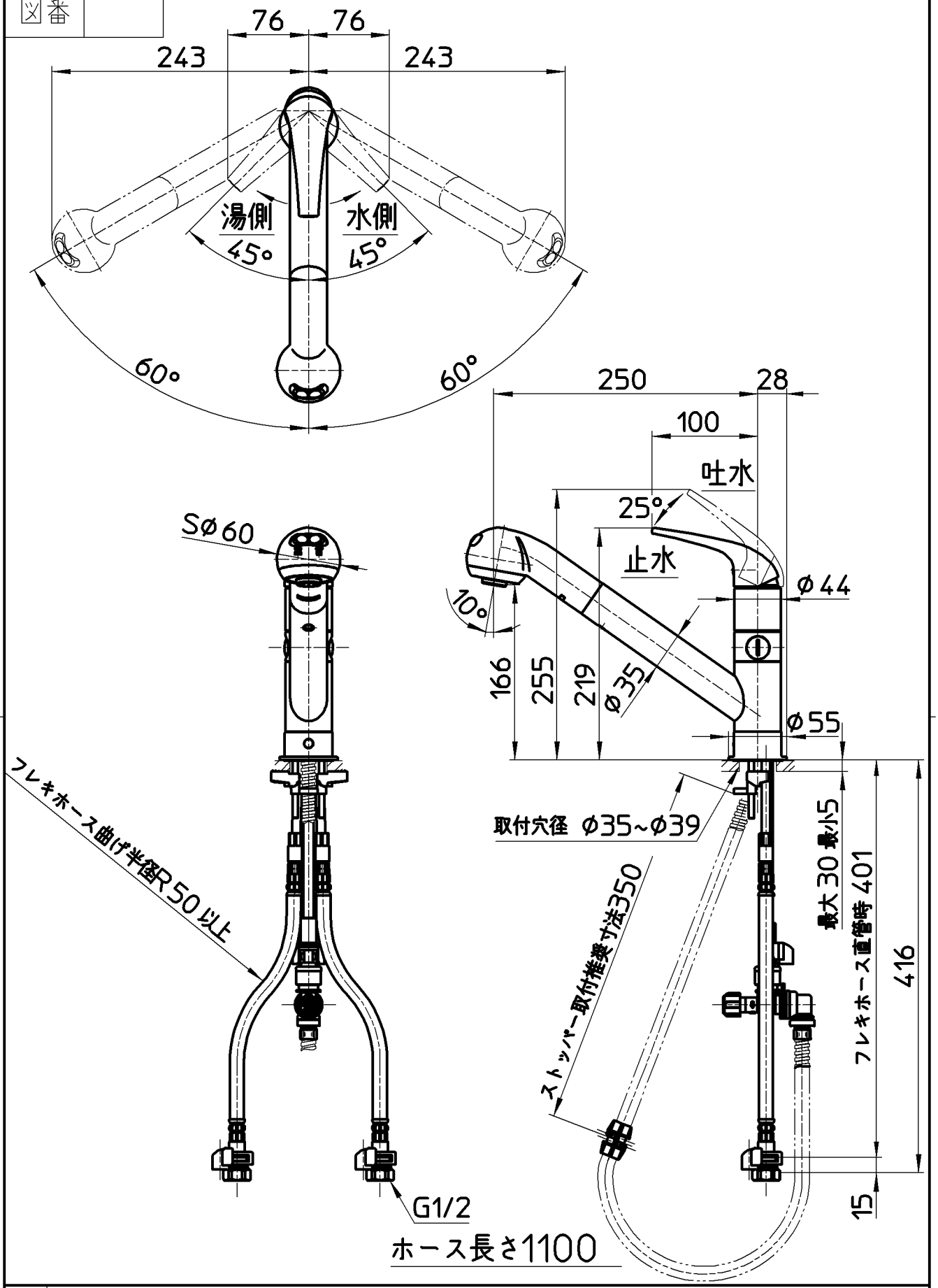

備考	JIS 吐水口は回転式(120°)						
品名	シングルワンホールスプレー 分岐混合栓	尺度	承認	検図	製図	設計	第三角法
品番	K87000BTJK-13	1：5	安岡 15・2・9	片岡 15・2・9	川村 15・1・27	船戸 11・9・28	株式会社 三栄水栓製作所