図番	

品番	色
K87122E6JV-MDP	マットブラック

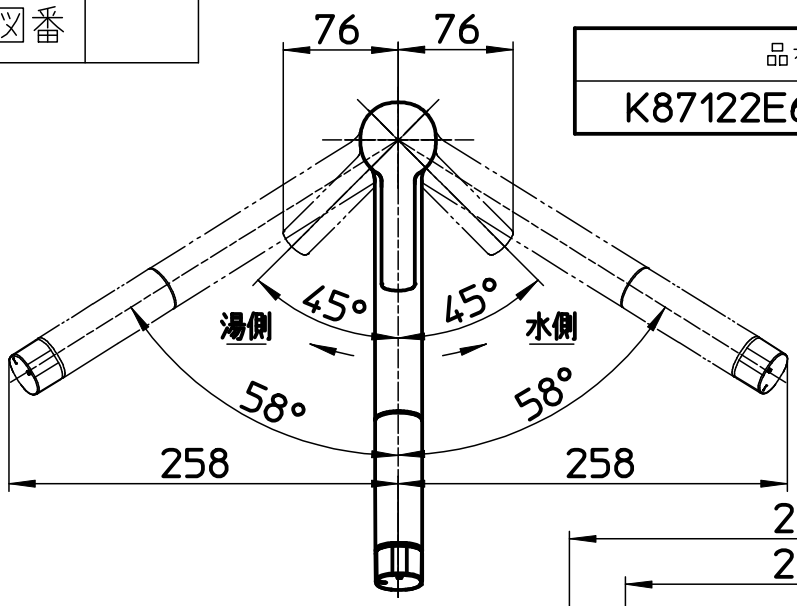

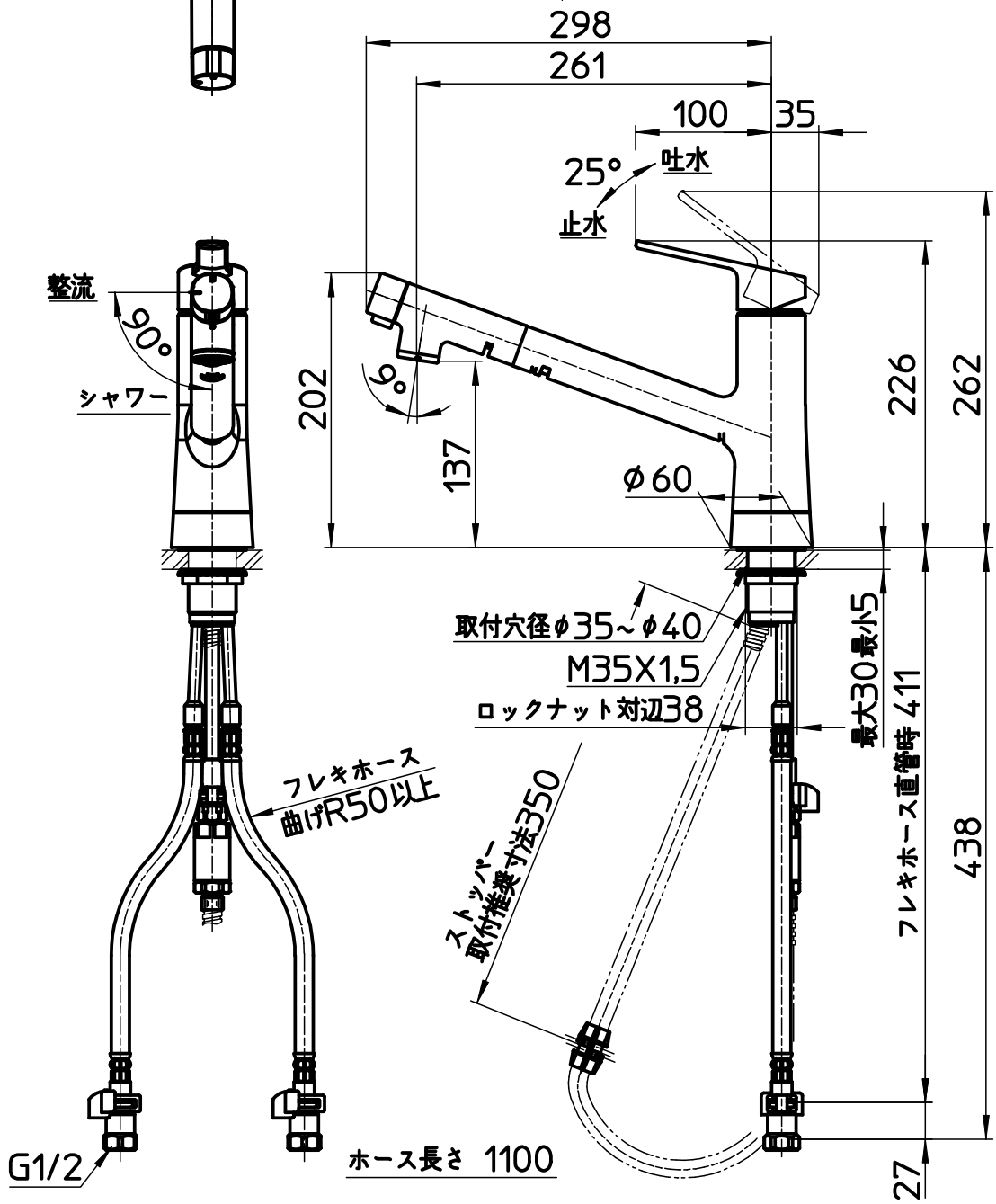

備考	JIS・吐水口は回転式(116°) 節湯C1・ウルトラファインバブル発生装置搭載仕様						
品名	シングルワンホール スプレー混合栓	尺度	承認	検図	製図	設計	第三角法
品番	K87122E6JV-(色)	1：5	24・12・10	24・12・10	24・12・ 3	24・12・10	SANEI 株式会社