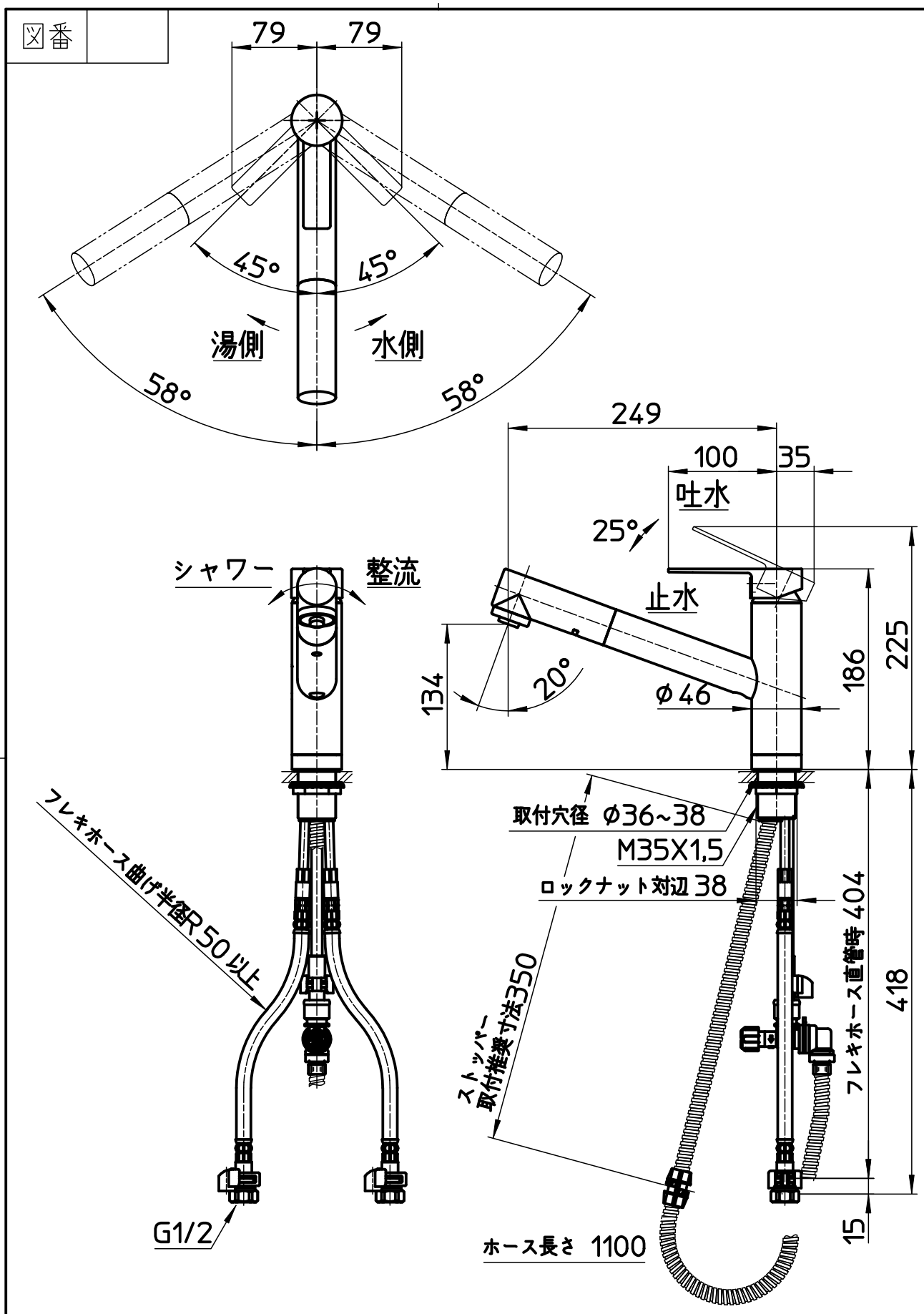

備考	JIS 吐水口は回転式(116°)						
品名	シングルワンホール スプレー混合栓	尺度	承認	検図	製図	設計	第三角法
品番	K87501JK-13	1：5	17・1・16	17・1・16	17・1・16	13・9・6	SANEI 株式会社