図番

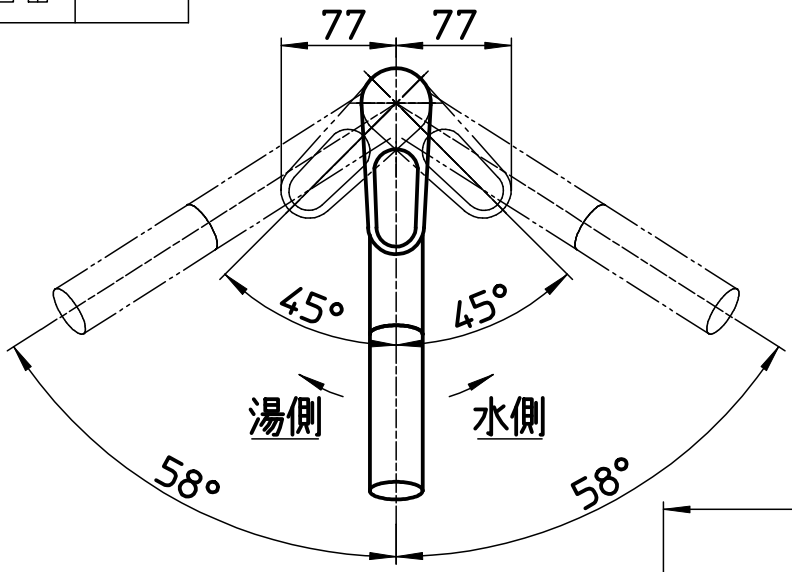

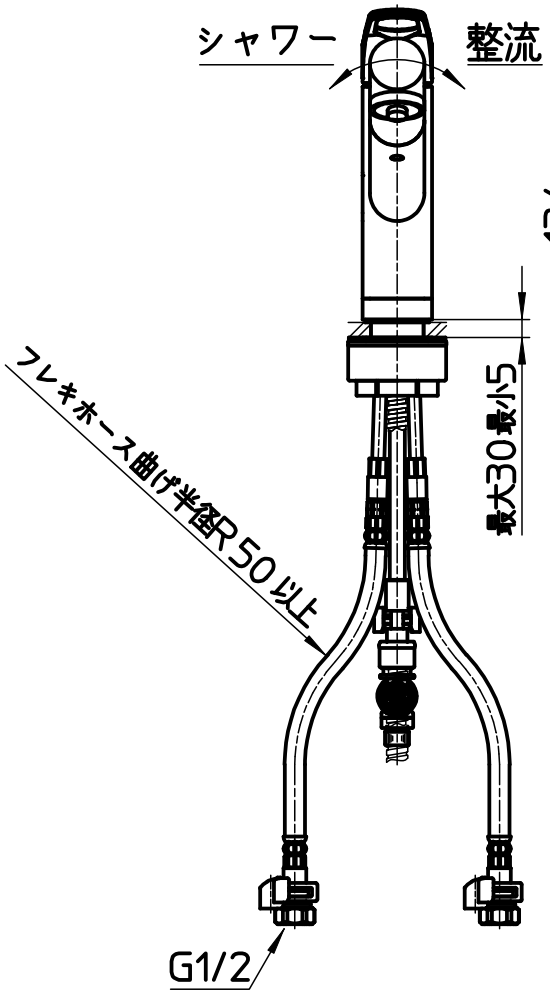

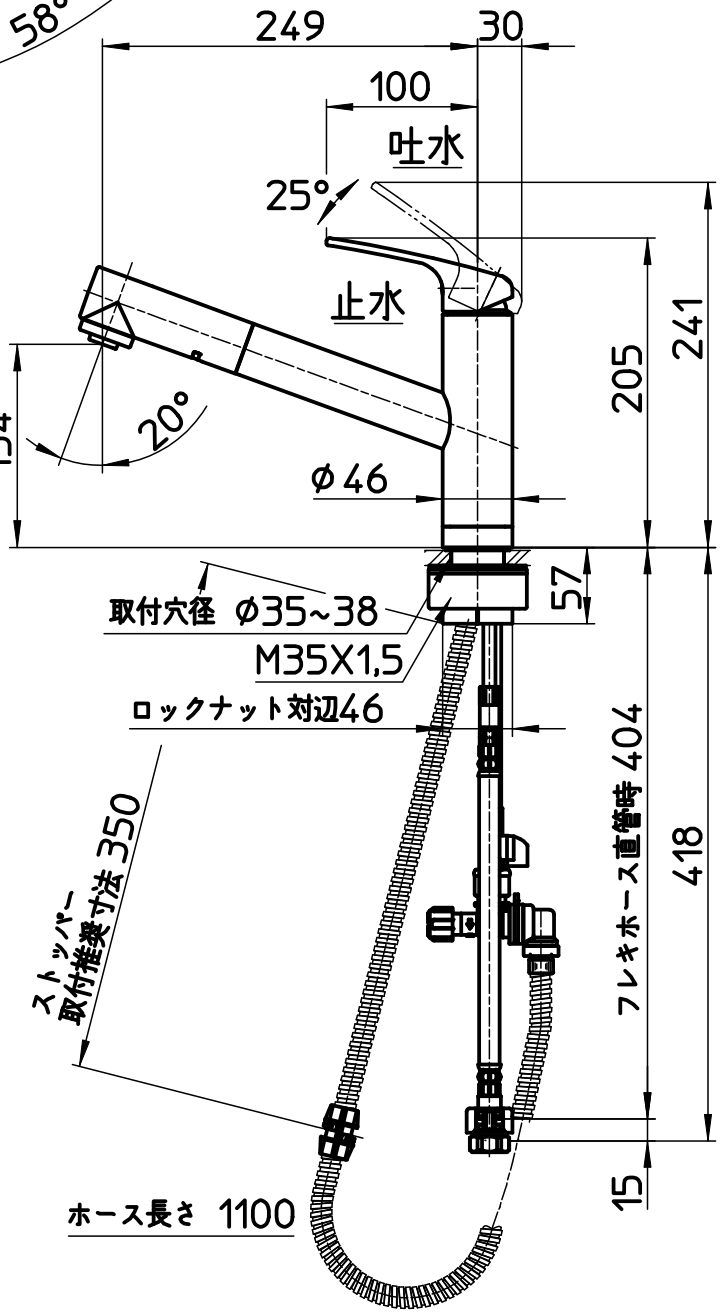

備考	JIS 吐水口は回転式(116°)						
品名	シングルワンホール スプレー混合栓	尺度	承認	検図	製図	設計	第三角法
品番	K87501JK-U-13	1：5	23・7・18	23・7・18	23・7・14	16・3・29	SANEI 株式会社