図番

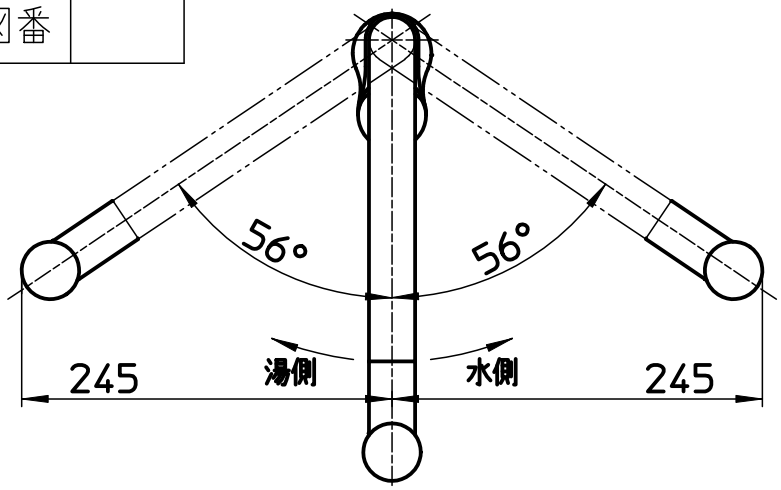

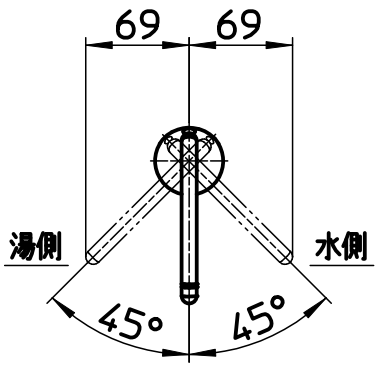

レバー部

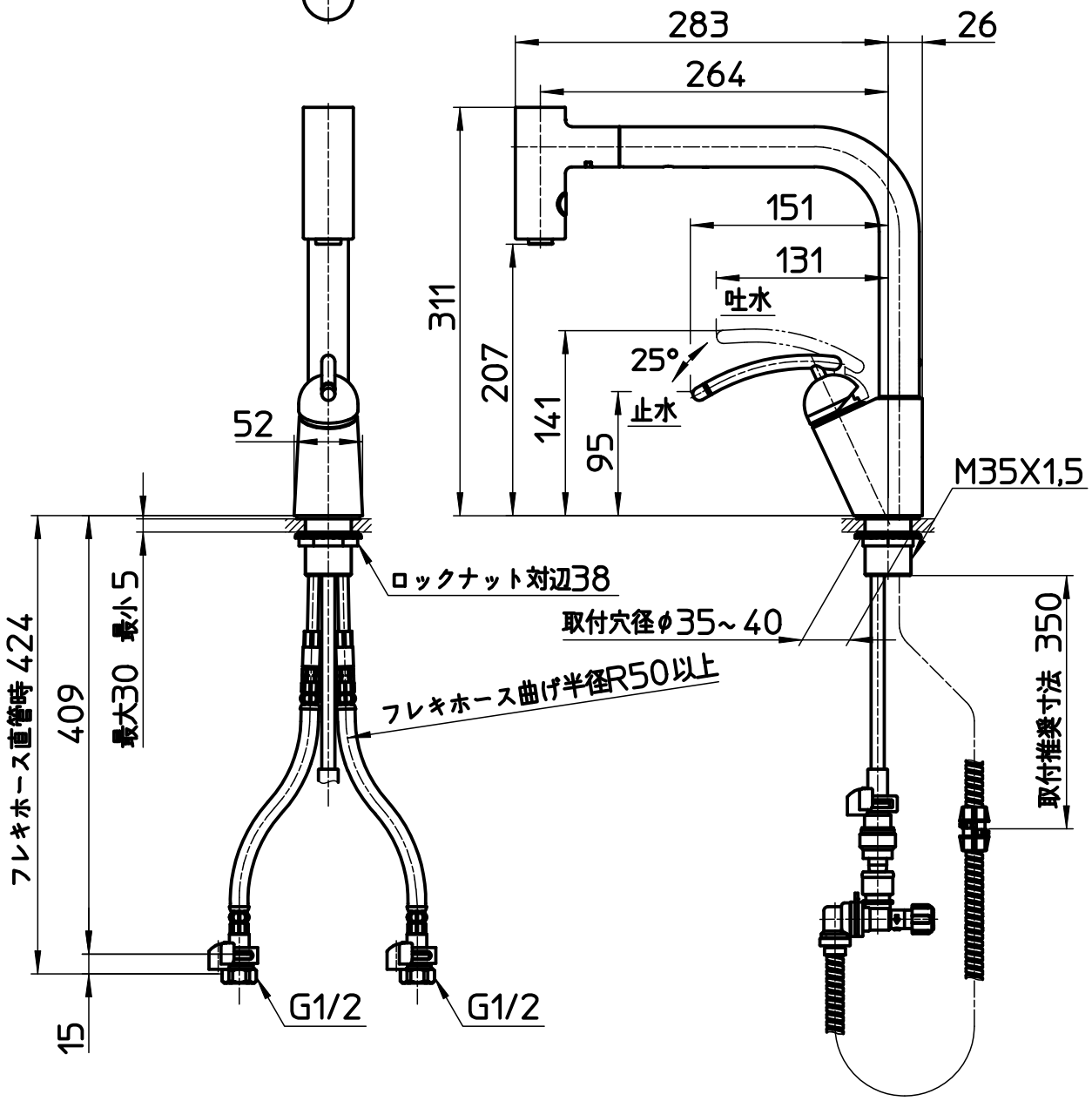

ホース長さ 1430

備考	JIS、プッシュボタンでシャワ⇔整流吐水に切替可能						
品名	シングルワンホール スプレー混合栓	尺度	承認	検図	製図	設計	第三角法
品番	K87502EJK-13	1：5	23・6・29	23・6・29	23・6・27	21・4・27	SANEI 株式会社