図番	

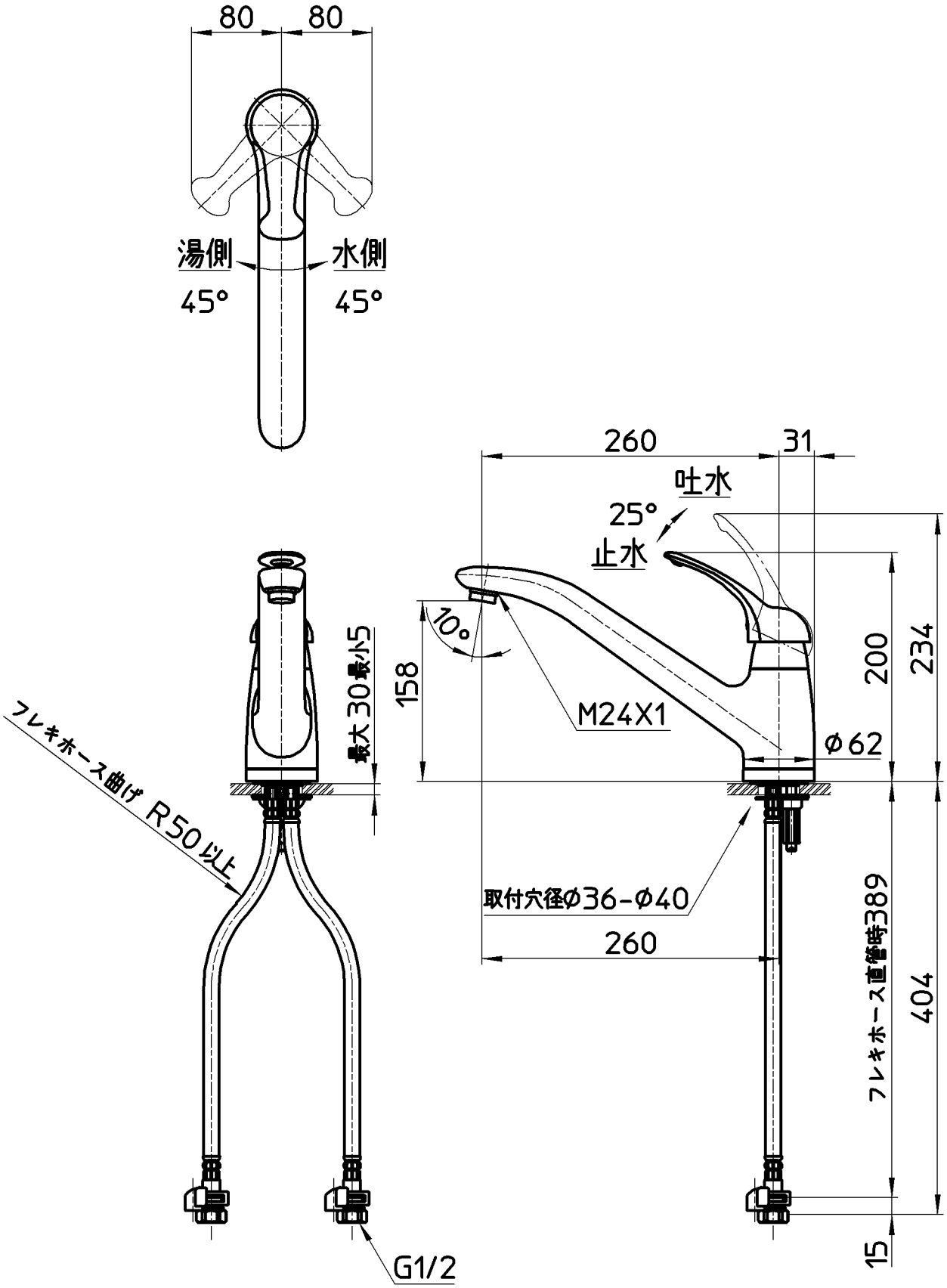

備考	JIS 取付ナットの締付けにはナット締付け工具R356を使用する事。 吐水口は回転式（110°）						
品名	シングルワンホール混合栓	尺度	承認	検図	製図	設計	第三角法
品番	K87710JK-MC-13	1：5	安岡 15・3・5	片岡 15・3・5	川村 15・2・25	船戸 07・3・8	株式会社 三栄水栓製作所