図番

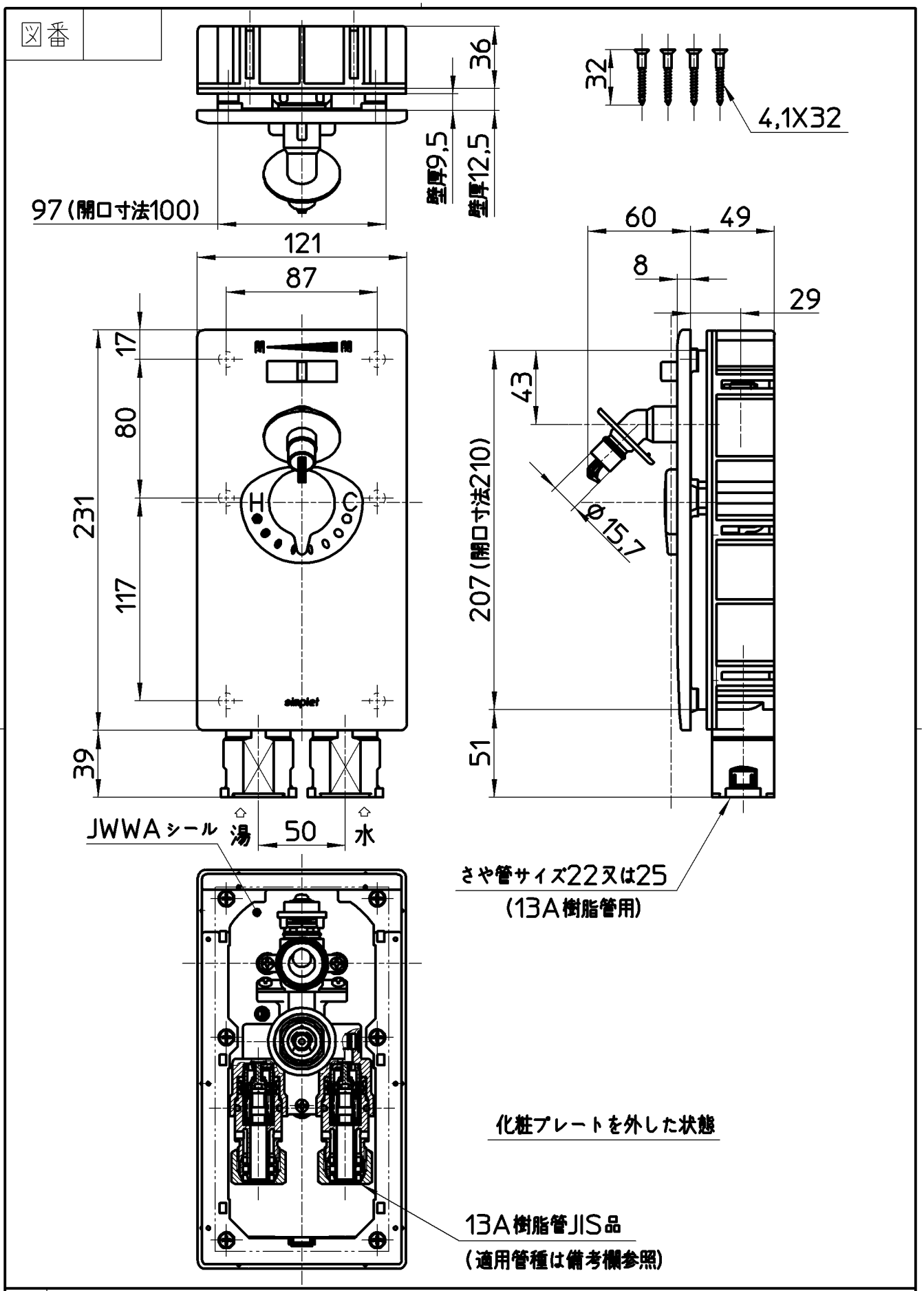

備考	呼び径 13A 日本水道協会認証登録品 登録番号 C-298	適用管種	架橋ポリエチレン管 JIS K 6769 PN15 M種 単層 水道用架橋ポリエチレン管 JIS K 6787 M種 単層 水道用ポリブテン管 JIS K 6792・ ポリブテン管 JIS K 6778				
品名	ミキシングシンプレット	尺度	承認	検図	製図	設計	第三角法
品番	K960LU-3	1：3	安岡 13・5・22	片岡 13・5・22	松山 13・5・10	井上 03・10・	株式会社 三栄水栓製作所