※形状は3Dデータに基づく

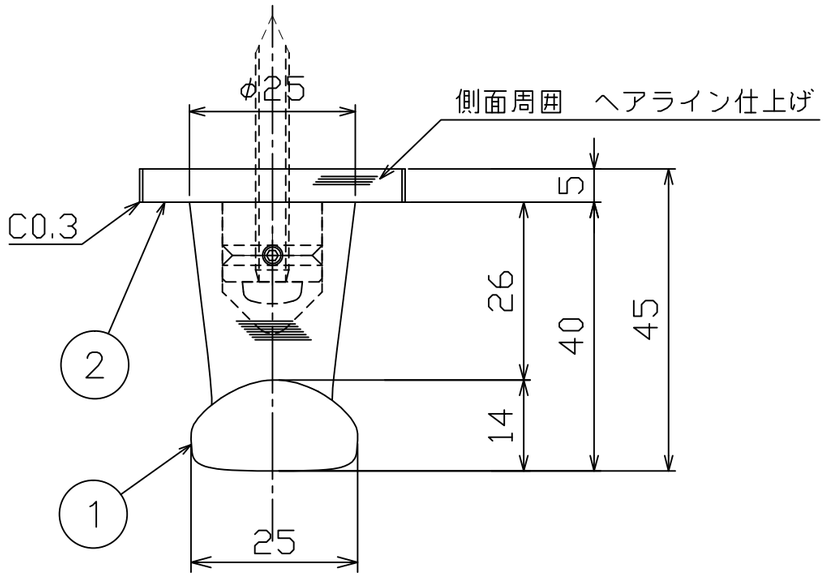

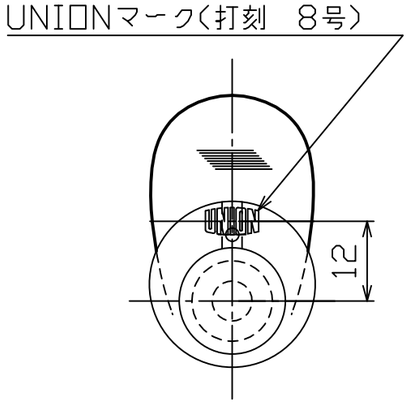

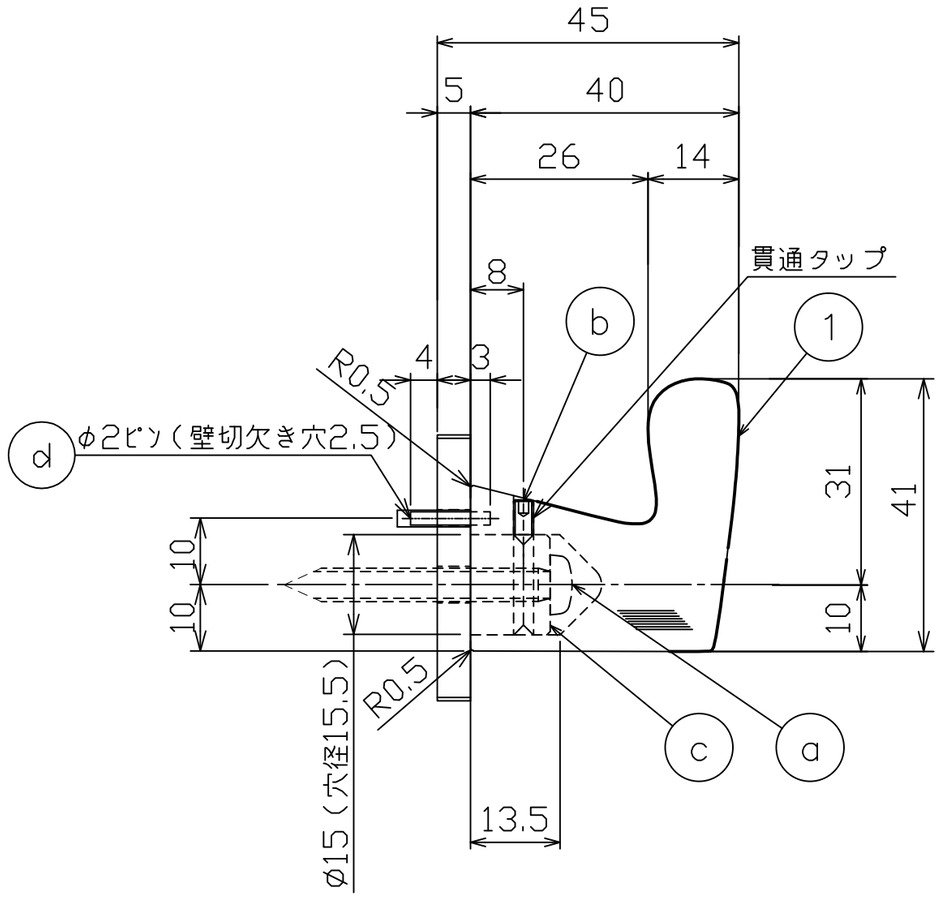

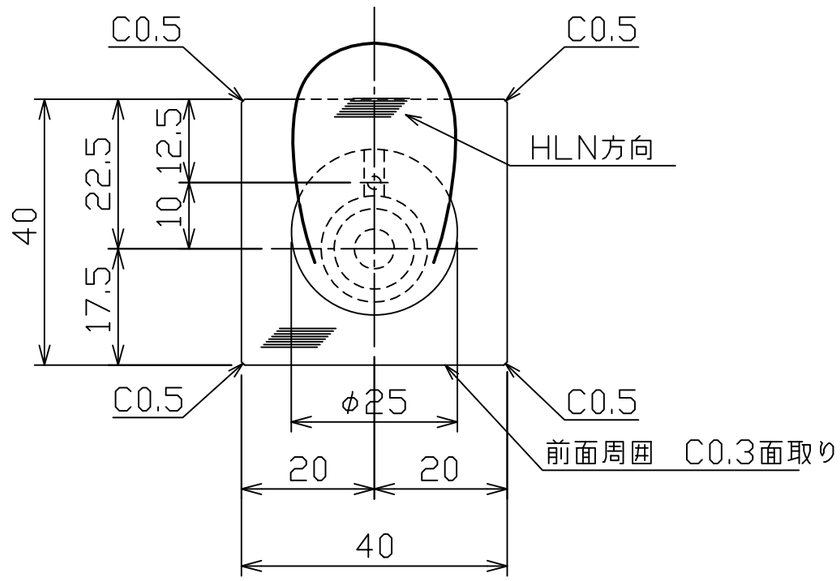

※有害な返り、バリ等の無き事
※指示無きコーナーは面取りR0.3とする

No	部品名	材質	仕上	数量	備考
◯	六角レンチ1.5mm同梱			1	
◯	取扱説明書同梱			1	
d	廻り止めピン	SUSXM7	−	1	φ2×12ロールピン
c	チャンネル	SUSXM7	素地	1	φ15×12(全周溝)
b	固定ビス	SUSXM7	素地	1	M3×6剣先六角穴付止めネジ
a	壁面取付ビス	SUSXM7	−	1	M5x40 なべタッピン
2	プレート	Brass H59-3	素地・正面サティーナ+側面ヘアライン 防錆処理	1	□40xt5.0裏面は無仕上げのこと
1	フック本体	Brass H59-3	素地サティーナ+防錆処理	1	

号内部・外部共ニ刻印凹0.3
指示ナキコーナーハR面取リ
(R0.3)トスル。
指示ナキ公差ハユニオン一般
公差表ニヨル。
用紙サイズ：A3

UNION 株式会社ユニオン

尺度	作図	検図	照査	担当
1/1	2021.01.22	野村	佐藤	

図名	フック製品図
図番	
品番	MTH2106−15−023
コード	−
管理番号	−