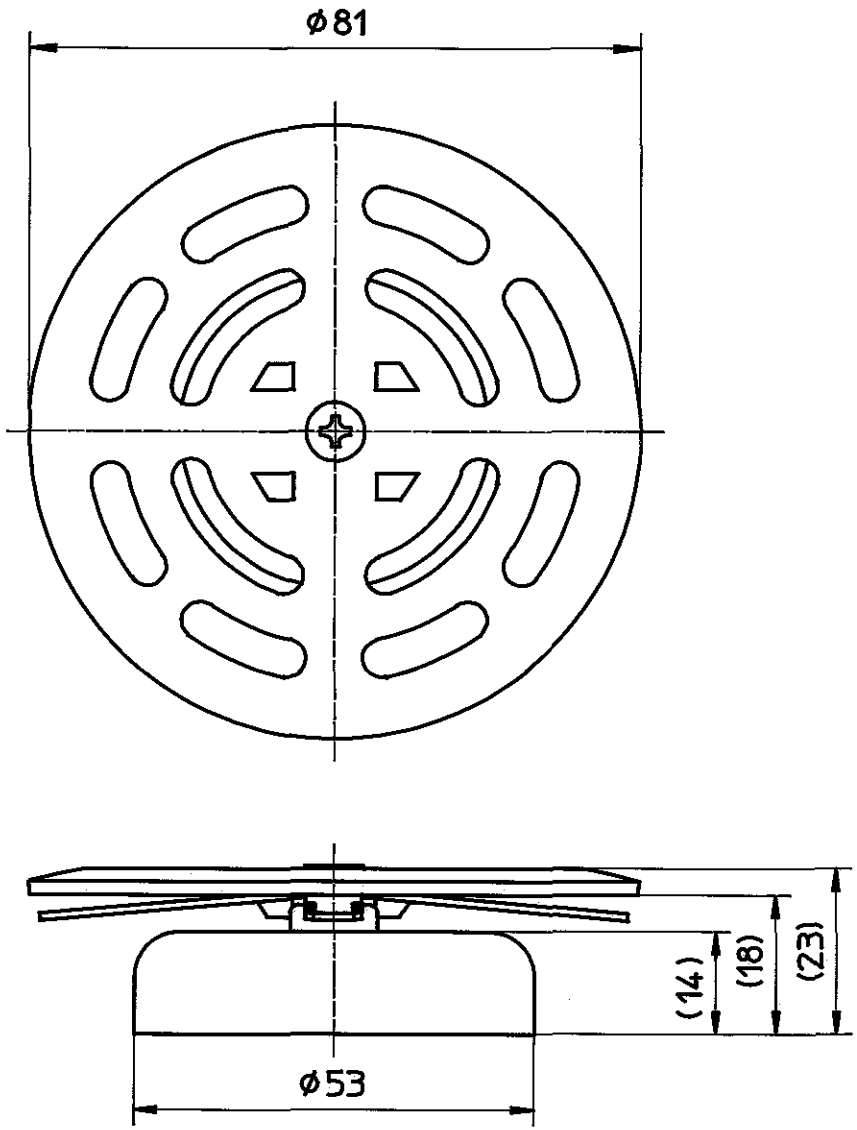


| 図番 | | 品名 | 万能ワントラップ皿 | 品番 | H50F -2-S | 尺度 | 1/1 | 承認 | 中島 02.5 | 検図 | 中島 02.5 | 製図 | 嶋田 02.5 | 設計 | 阪口 02.5 | SAN-EI 株式会社 三栄水栓製作所 |
|---|---|---|---|---|---|---|---|---|---|---|---|---|---|---|---|---|

SN