図番	

取付可能製品
H5555-50
H5550C-50
H5550C-W-50
H5551C-50
H5551C-W-50
H5554-50

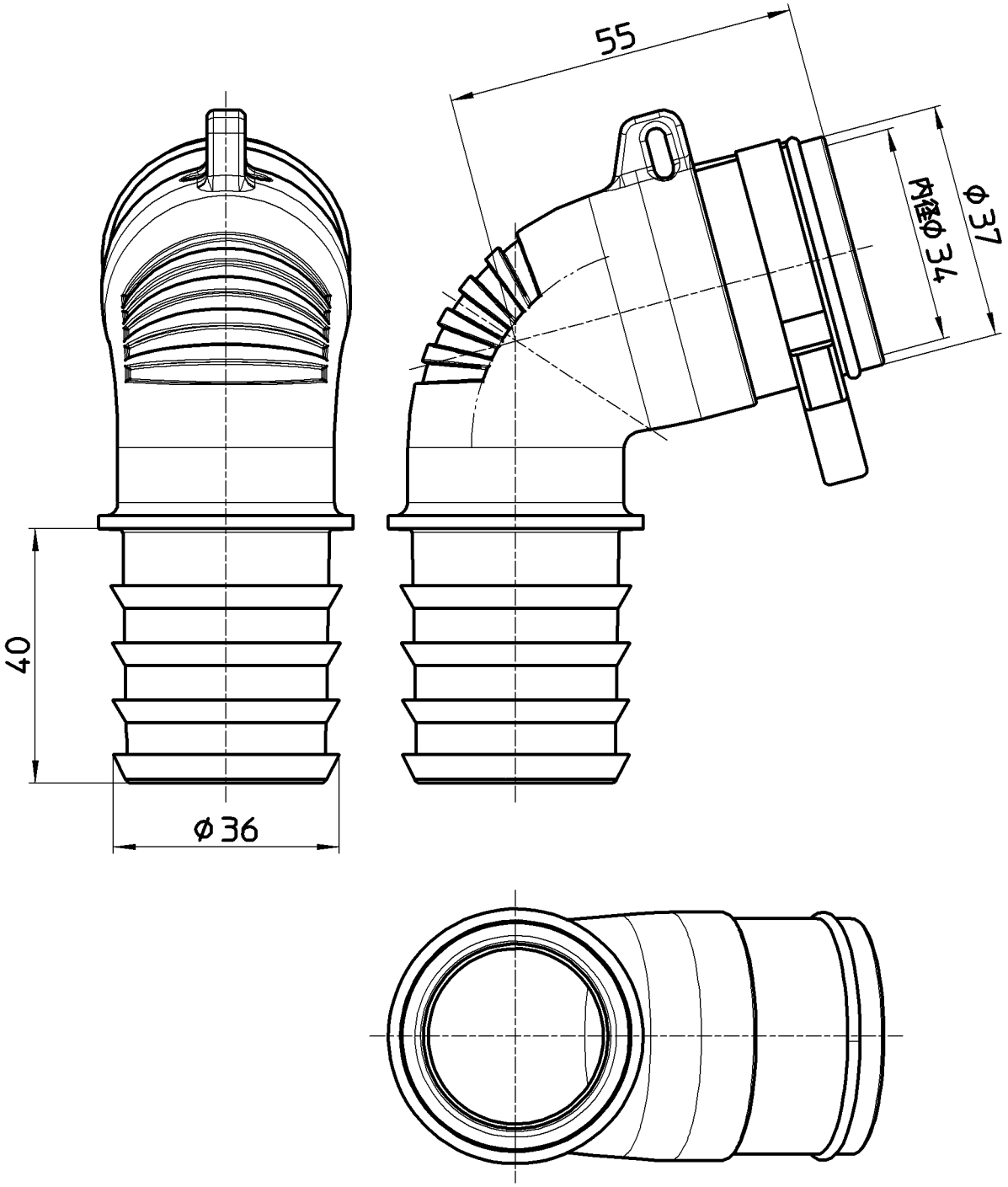

備考							
品名	洗濯機排水トラップエルボ	尺度	承認	検図	製図	担当	第三角法
品番	H5541F	1：1	原田 19・3・11	上村 19・3・5	川村 19・3・5	板津 11・4・13	SANEI 株式会社