図番	

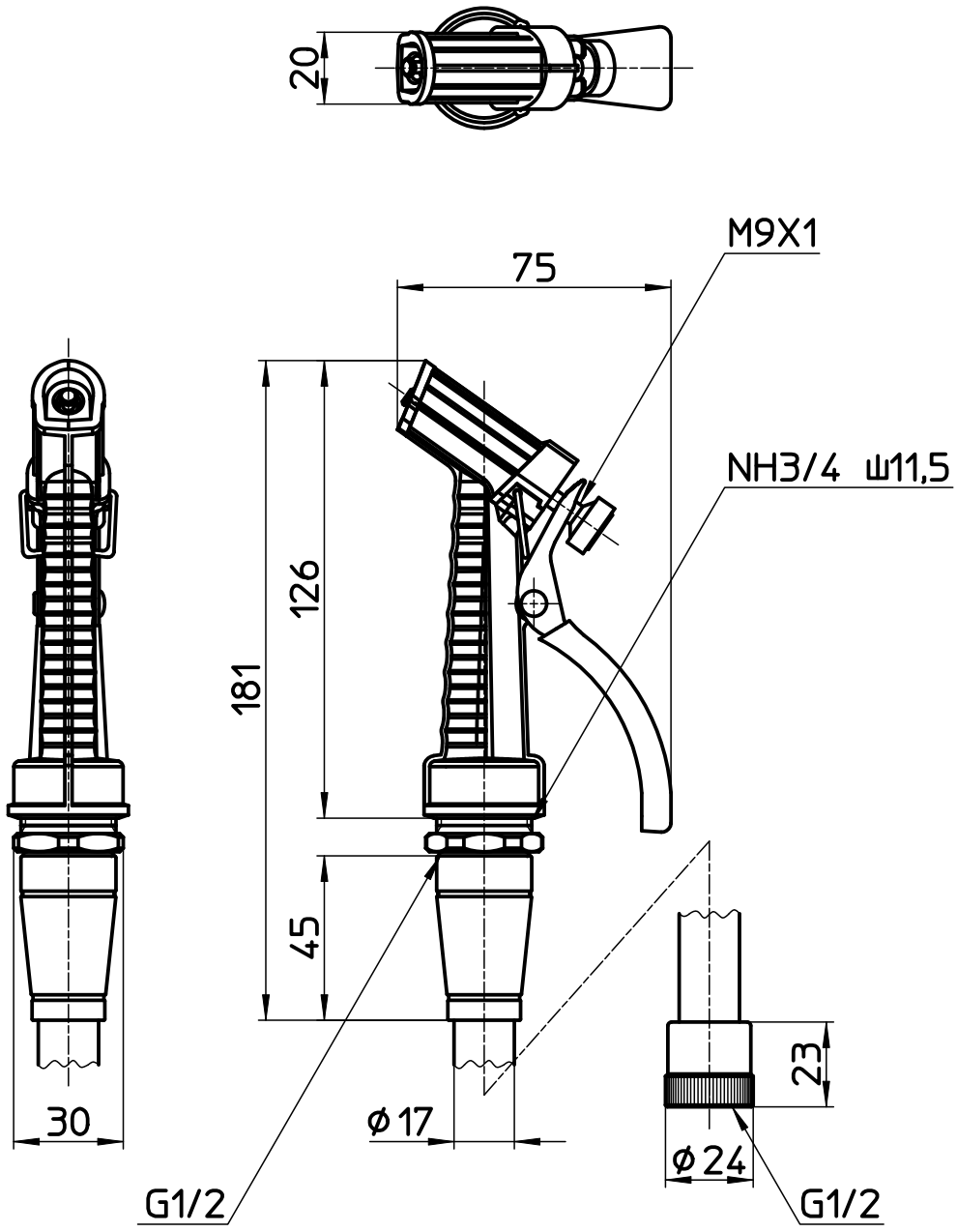

ホース長さ1600

備考							
品名	レバーノズルセット	尺度	承認	検図	製図	設計	第三角法
品番	N52-86X-W	1：2	15・2・20	15・2・20	15・2・13	15・2・13	SANEI 株式会社