図番	

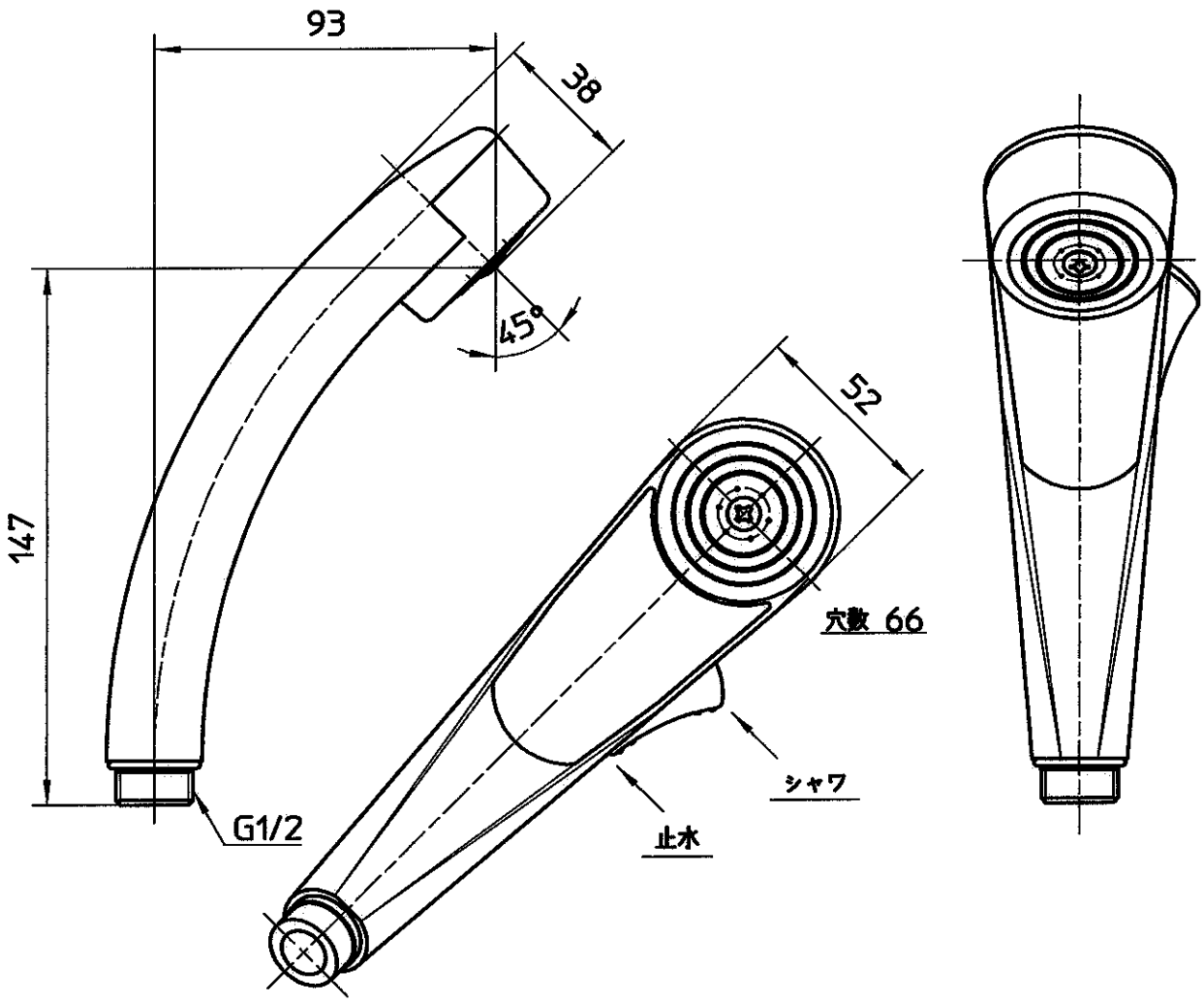

備考	PS301-CTA,-CTAV専用・他のシャワヘッドとの交換は,できません・														
品名	ストップシャワヘッド	品番	S301-80X-W	尺度	1/2	承認	阪口 04.3	検図	04.3	製図	松川 04.3	設計	中島 04.3	SAN-EI 株式会社 三栄水栓製作所	