図番	

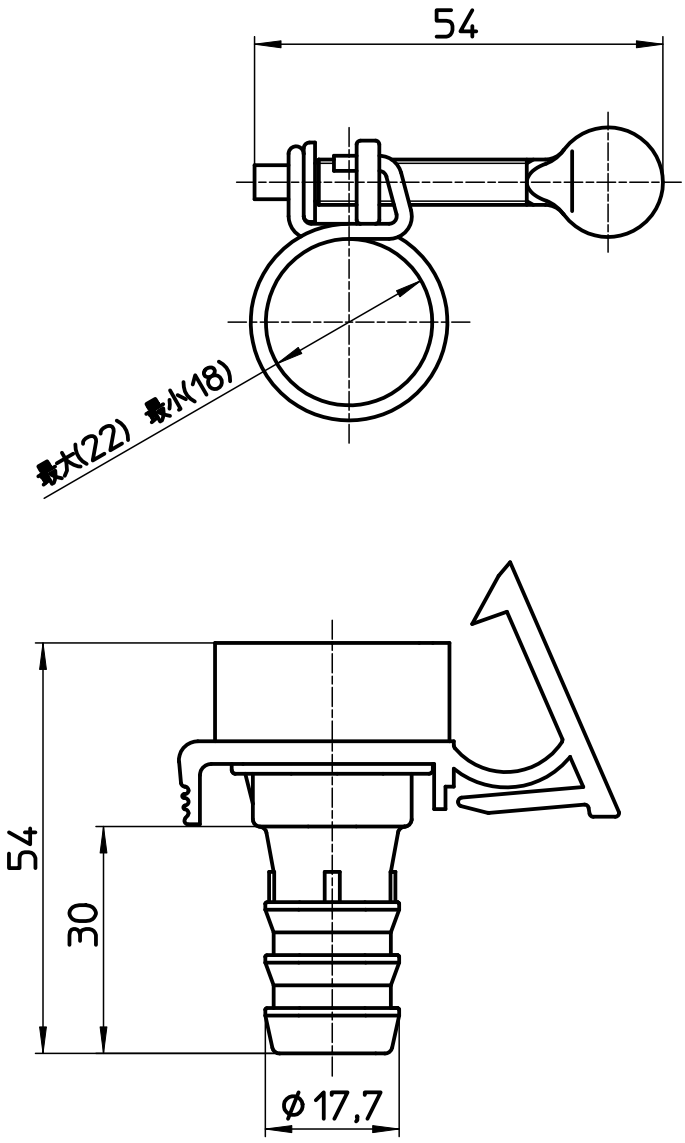

備考							
品名	ボールジョイント	尺度	承認	検図	製図	設計	第三角法
品番	T17-3F	1：1	22・12・15	22・12・15	22・12・15	13・9・19	SANEI 株式会社