図番	

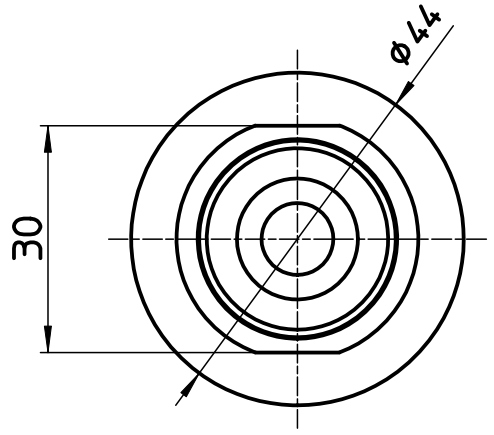

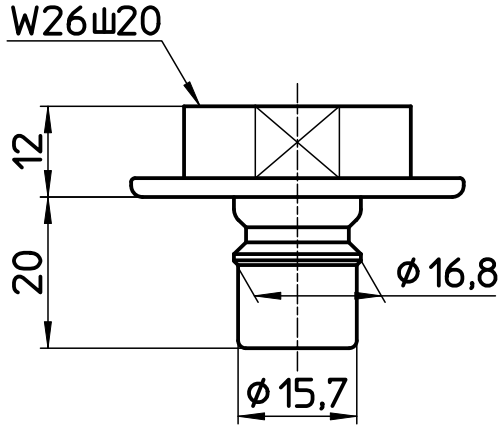

備考							
品名	洗濯機用ニップル	尺度	承認	検図	製図	設計	第三角法
品番	T331T	1：1	06・12・22	06・12・22	06・12・19	06・1・10	SANEI 株式会社