図番	

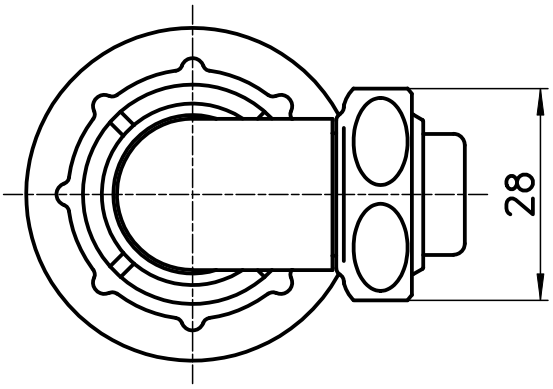

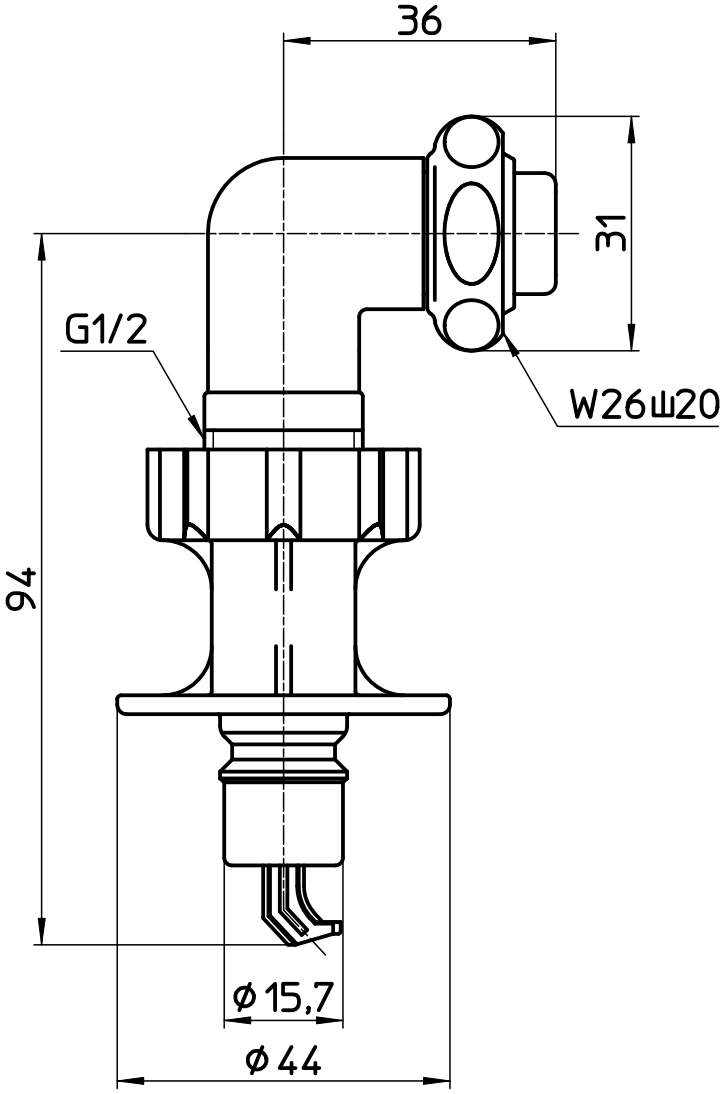

備考							
品名	洗濯機用L型ニップル	尺度	承認	検図	製図	設計	第三角法
品番	Y123-40TVX-16	1：1	12・5・28	12・5・24	12・5・23	07・2・13	SANEI株式会社