図番	

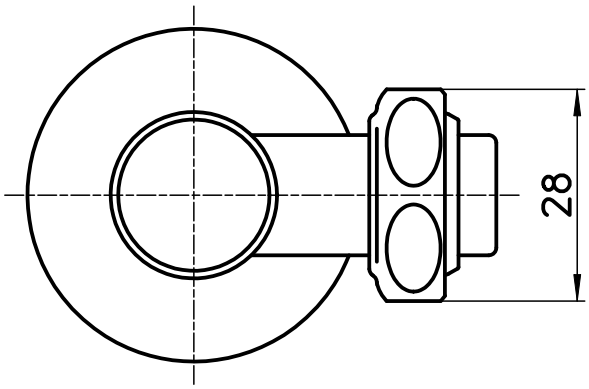

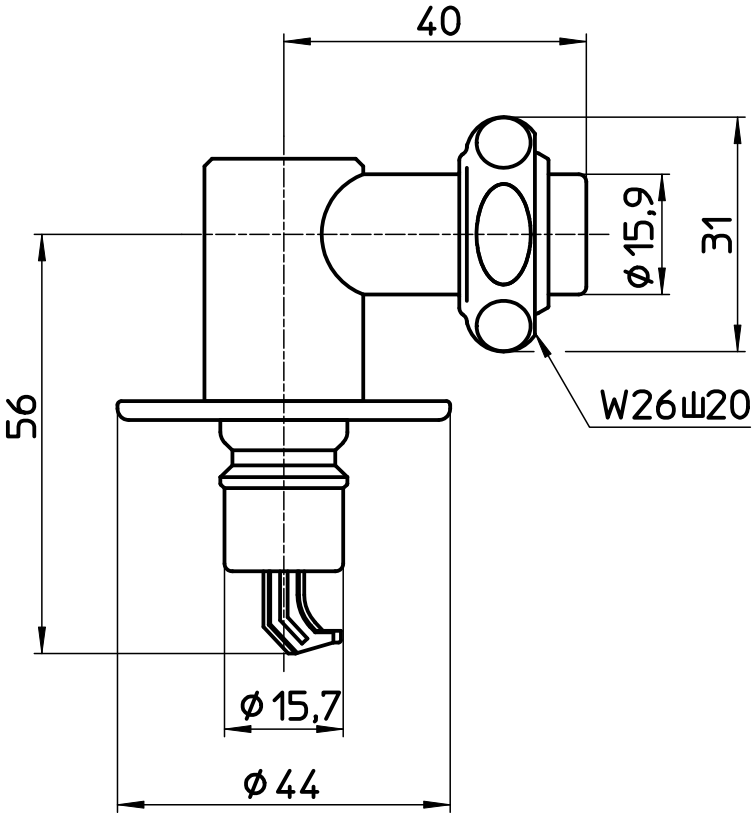

備考							
品名	洗濯機用L型ニップル	尺度	承認	検図	製図	設計	第三角法
品番	Y124-41TVX-16	1：1	10・9・7	10・9・7	10・9・3	10・9・3	SANEI 株式会社