図番	

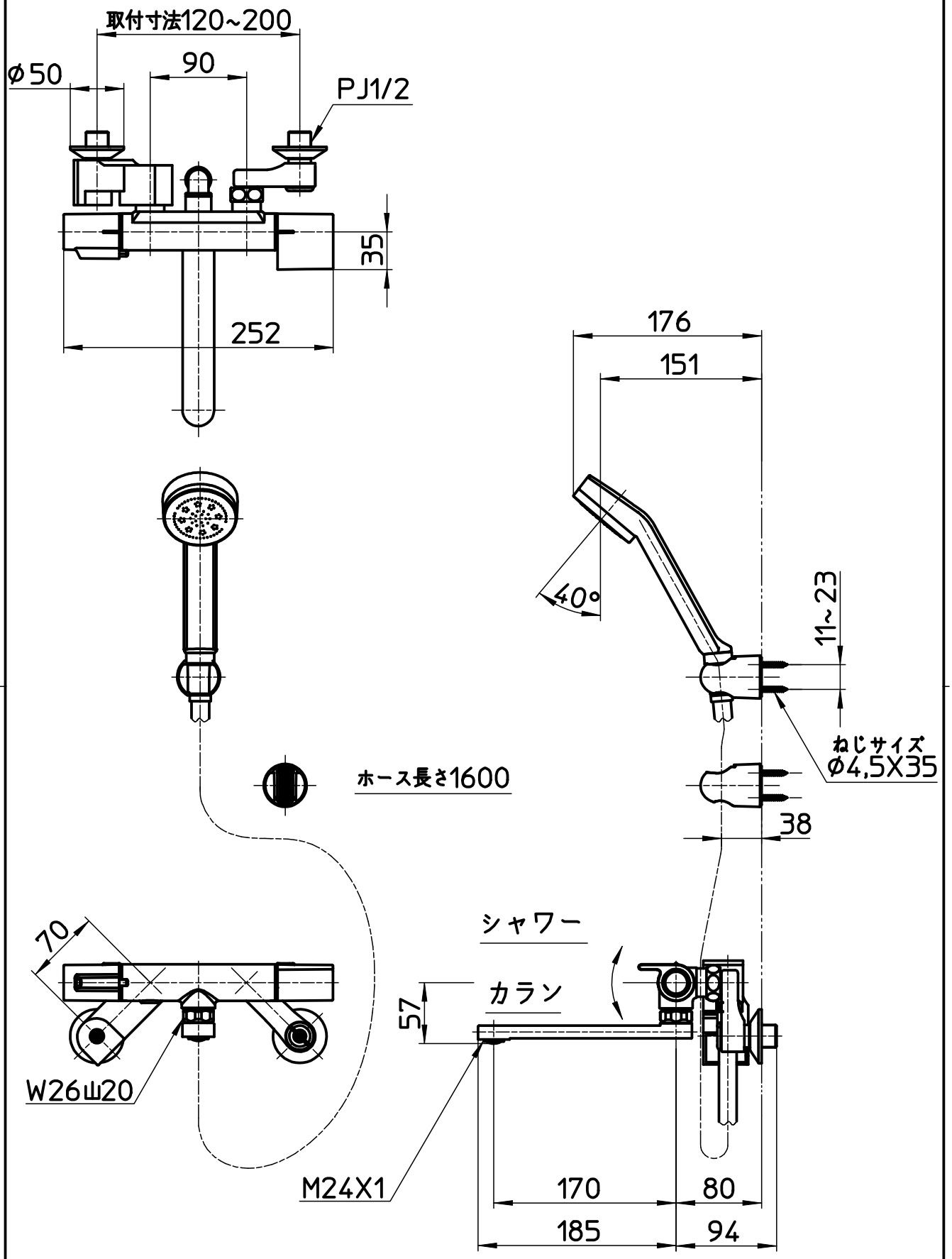

備考	JIS,節湯B1 吐水口は回転式(角度制限なし)						
品名	サーモシャワー混合栓	尺度	承認	検図	製図	設計	第三角法
品番	SK1811C1	1：5	25・6・13	25・6・12	25・6・12	25・6・12	SANEI 株式会社