図番

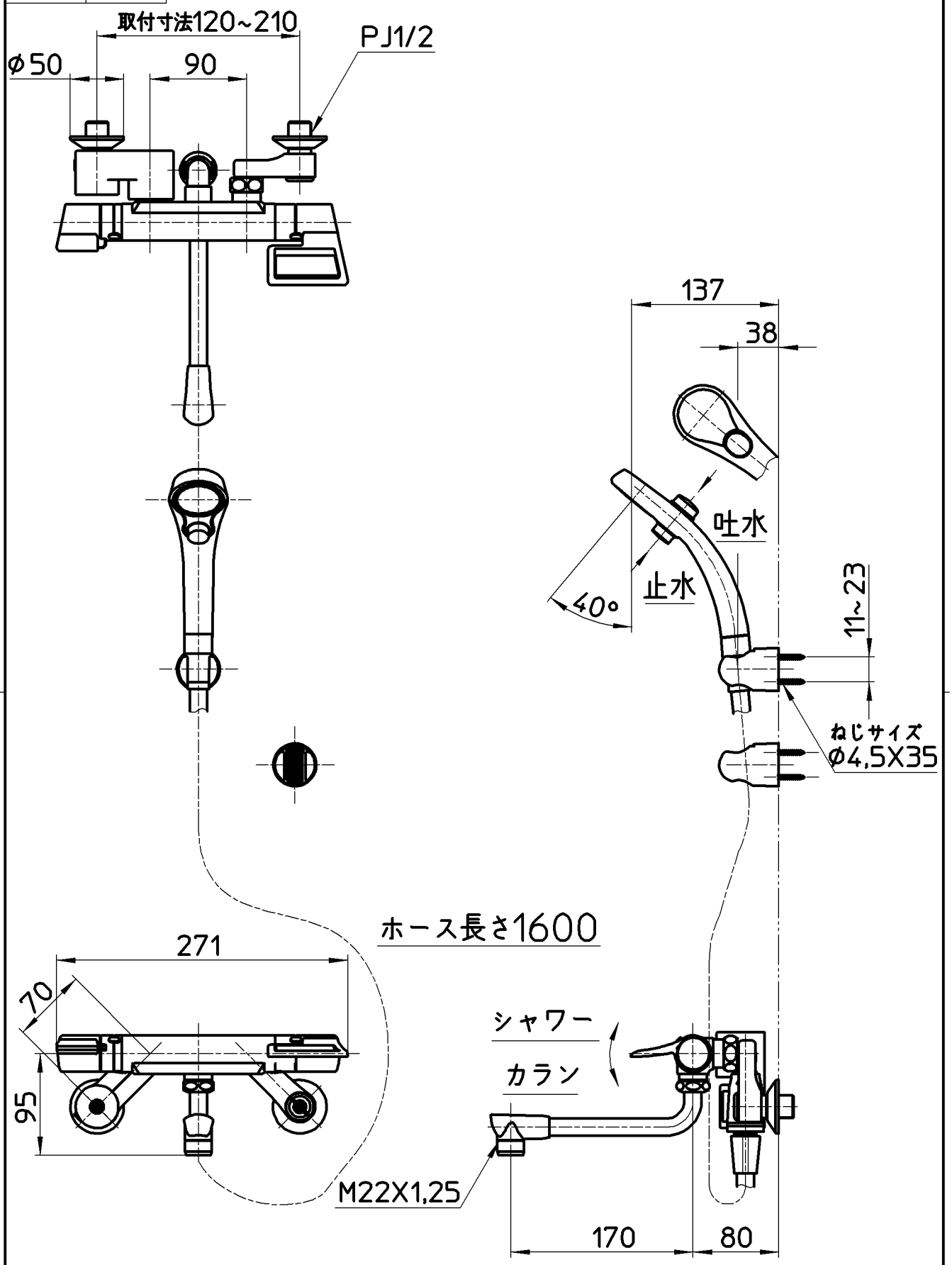

備考	JIS 吐水口は回転式(角度制限なし)						
品名	サーモシャワー混合栓	尺度	承認	検図	製図	設計	第三角法
品番	SK1812DT2-13	1：5	安岡 13・12・13	片岡 13・12・13	川村 13・12・ 6	片岡 11・10・25	株式会社 三栄水栓製作所