図番

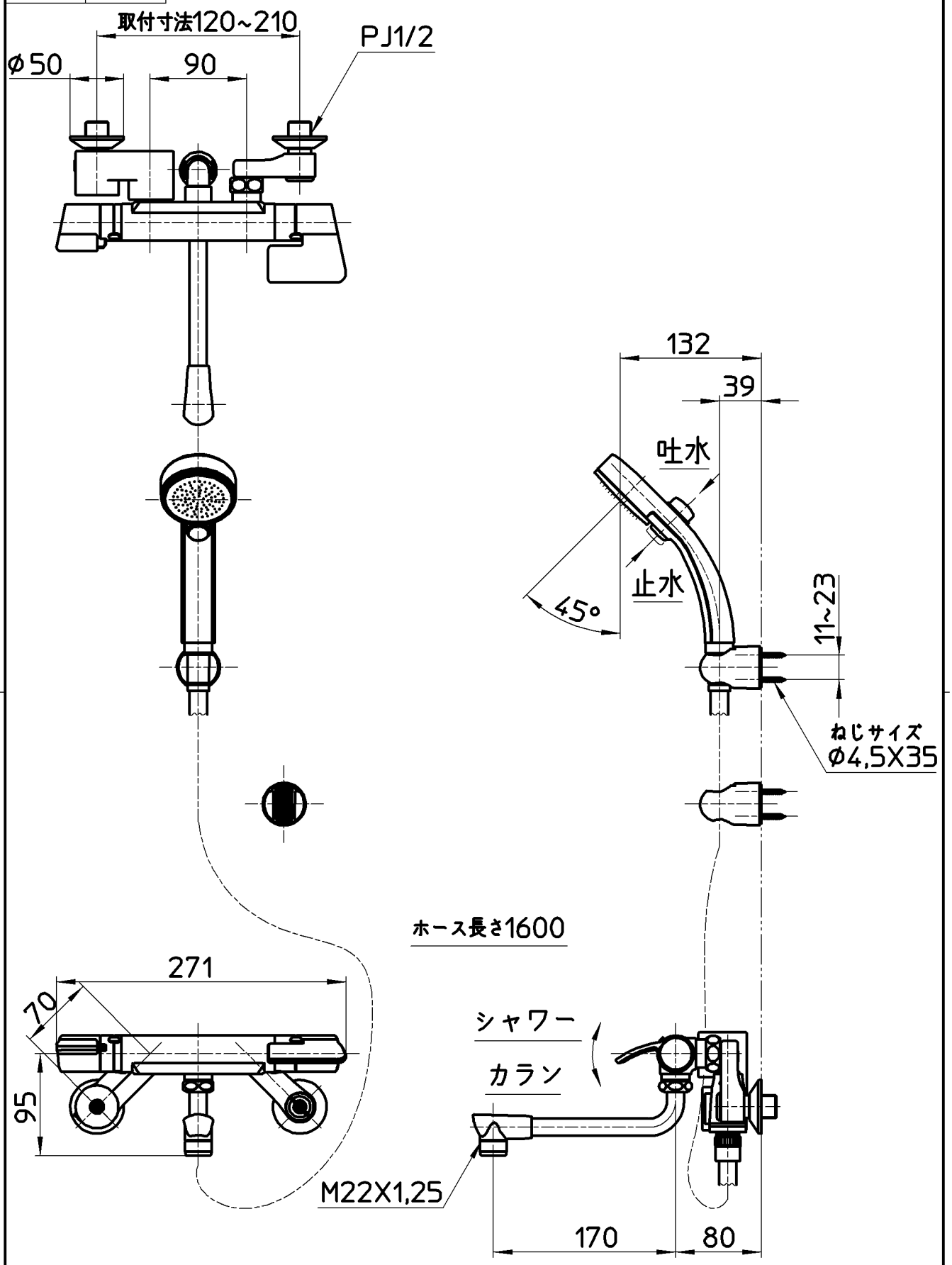

備考	JIS 吐水口は回転式(角度制限なし)						
品名	サーモシャワー混合栓	尺度	承認	検図	製図	設計	第三角法
品番	SK18130DCT5-13	1：5	中島 16・3・22	木村 16・3・22	松山 16・3・17	上村 16・3・17	株式会社 三栄水栓製作所