図番

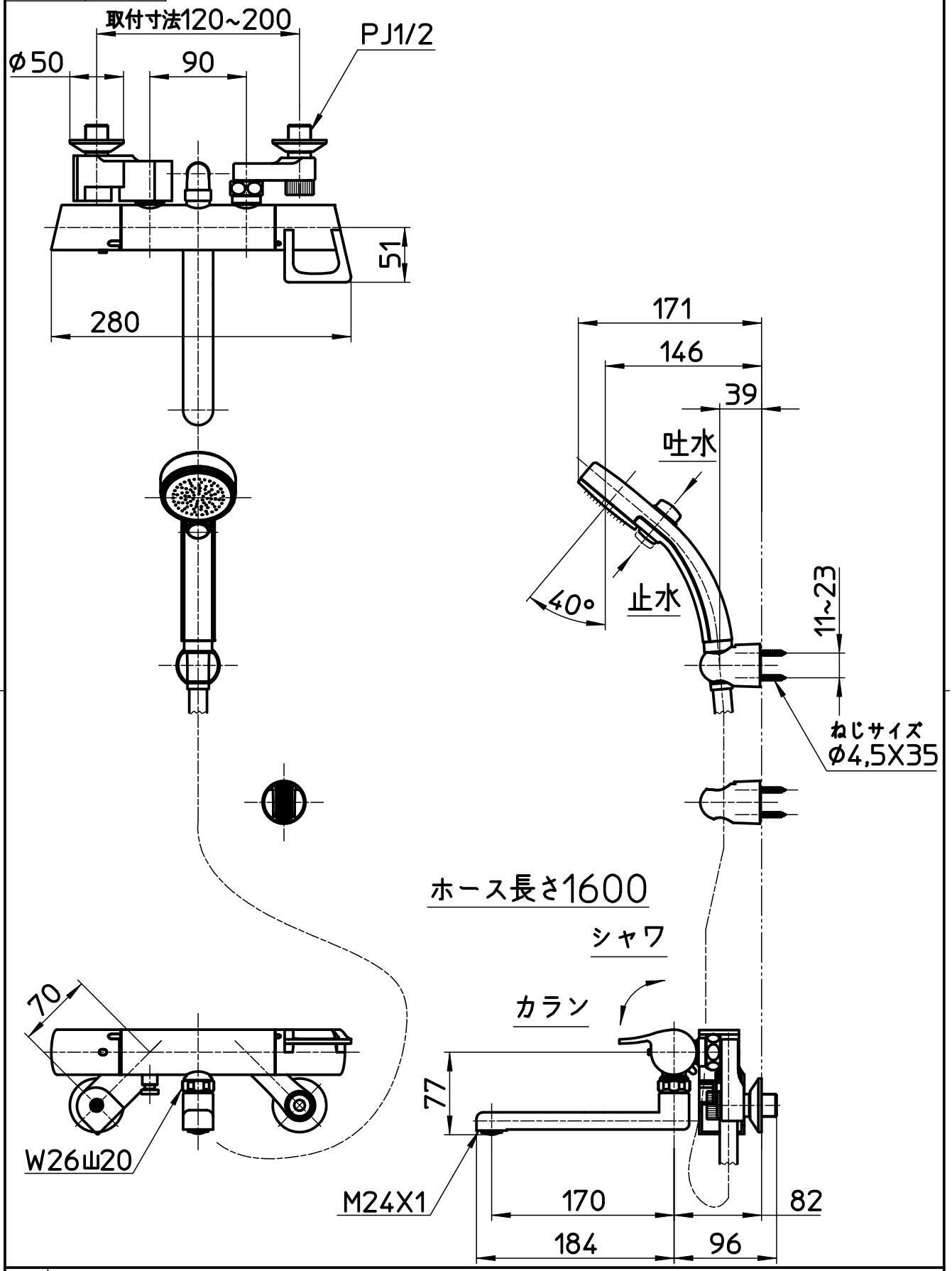

備考	JIS 吐水口は回転式(角度制限なし)						
品名	サーモシャワー混合栓	尺度	承認	検図	製図	設計	第三角法
品番	SK18141K-T5L17	1：5	21・2・15	21・1・27	21・1・25	21・1・25	SANEI株式会社