図番

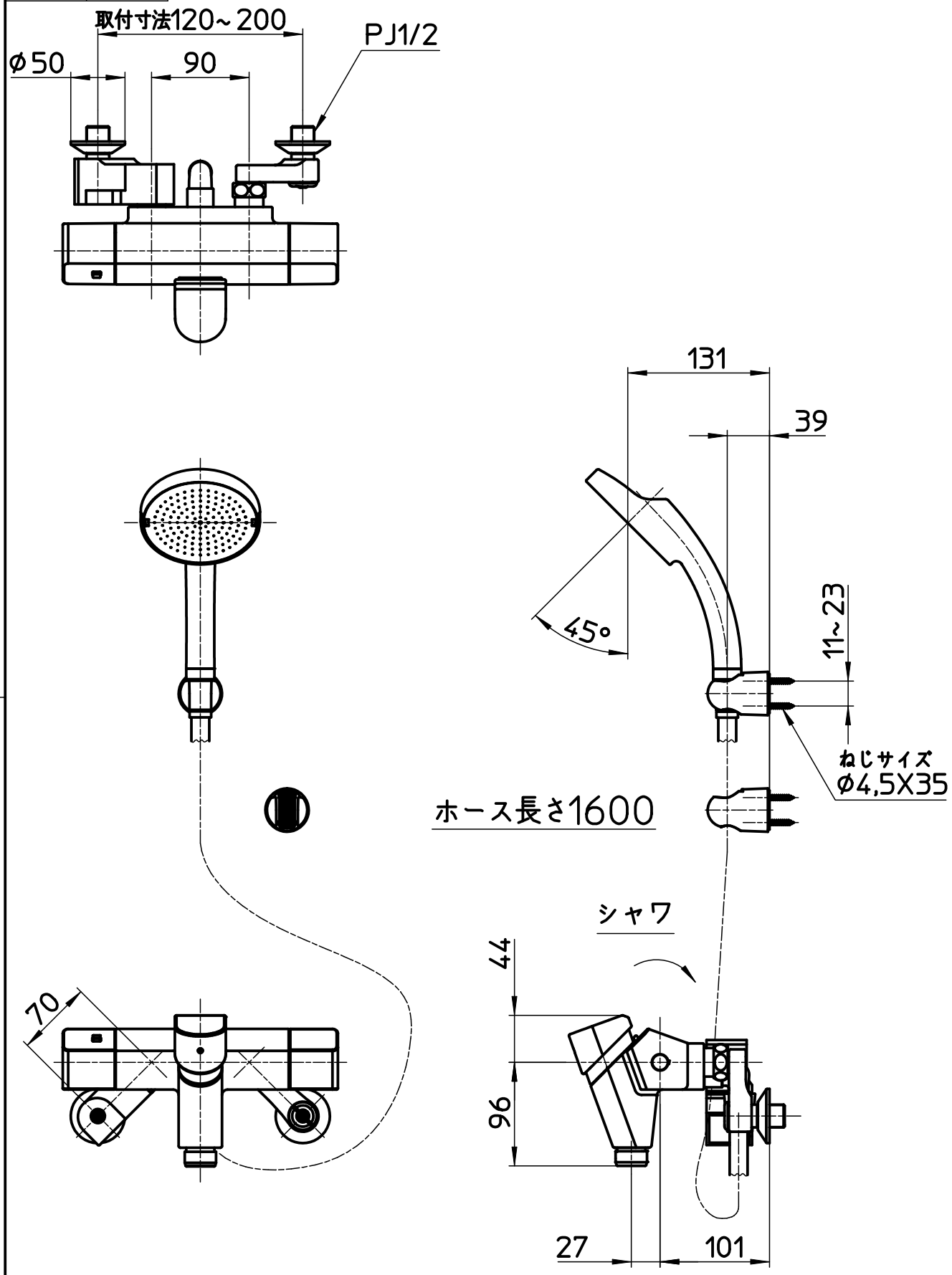

備考	JIS						
品名	サーモシャワー混合栓（自閉式）	尺度	承認	検図	製図	設計	第三角法
品番	SK1816-13	1：5	19・10・24	19・10・24	19・10・24	19・10・24	SANEI 株式会社